ԱՇԽԱՏԱՆՔԱՅԻՆ ԳԾԱԳՐԵՐԻ ՑԱՆԿ

ԹԵՐԹ	ԱՆՎԱՆՈՒՄ	ԾԱՆՈԹՈՒԹՅՈՒՆ
1	ԱՇԽԱՏԱՆՔԱՅԻՆ ԳԾԱԳՐԵՐԻ ՑԱՆԿ ԲԱՑԱՏՐԱԳԻՐ	ՋԿ - 1
2	ՋՐԱԳԾԻ ՆԵՐՔԻՆ ՏԵՂԱՄԱՍԻ ԱՇԽԱՏԱՆՔԱՅԻՆ ԾԱՎԱԼՆԵՐԻ ԱՄՓՈՓԱԳԻՐ	ՋԿ - 2
3	ԿՈՅՈՒՂՈՒ ՆԵՐՔԻՆ ՏԵՂԱՄԱՍԻ ԱՇԽԱՏԱՆՔԱՅԻՆ ԾԱՎԱԼՆԵՐԻ ԱՄՓՈՓԱԳԻՐ	ՋԿ - 3
4	ՆԿՈՒՂԱՅԻՆ ՀԱՐԿԻ ՀԱՏԱԿԱԳԻԾ ՋՐԻ ԵՎ ԿՈՅՈՒՂՈՒ ՆԵՐՔԻՆ ՑԱՆՑԵՐՈՎ	ՋԿ - 4
5	ԱՌԱՋԻՆ ՀԱՐԿԻ ՀԱՏԱԿԱԳԻԾ ՋՐԻ ԵՎ ԿՈՅՈՒՂՈՒ ՆԵՐՔԻՆ ՑԱՆՑԵՐՈՎ	ՋԿ - 5
6	ԵՐԿՐՈՐԴ ՀԱՐԿԻ ՀԱՏԱԿԱԳԻԾ ՋՐԻ ԵՎ ԿՈՅՈՒՂՈՒ ՆԵՐՔԻՆ ՑԱՆՑԵՐՈՎ	ՋԿ - 6
7	ԿՈՅՈՒՂՈՒ ՆԵՐՔԻՆ ՏԵՂԱՄԱՍԻ ՏԱՐԱԾԱԿԱՆ ԳԾԱՊԱՏԿԵՐ	ՋԿ - 7
8	ԿՈՅՈՒՂՈՒ ՆԵՐՔԻՆ ՏԵՂԱՄԱՍԻ ՏԱՐԱԾԱԿԱՆ ԳԾԱՊԱՏԿԵՐ	ՋԿ - 8
9	ՋՐԱԳԾԻ ՆԵՐՔԻՆ ՏԵՂԱՄԱՍԻ ՏԱՐԱԾԱԿԱՆ ԳԾԱՊԱՏԿԵՐ	ՋԿ - 9
10	ՋՐԱԳԾԻ ՆԵՐՔԻՆ ՏԵՂԱՄԱՍԻ ՏԱՐԱԾԱԿԱՆ ԳԾԱՊԱՏԿԵՐ	ՋԿ - 10
11	ԳԼԽԱՎՈՐ ՀԱՏԱԿԱԳԻԾ ՋՐԻ ԵՎ ԿՈՅՈՒՂՈՒ ԱՐՏԱՔԻՆ ՑԱՆՑԵՐՈՎ	ՋԿ - 11
12	ԿՈՅՈՒՂՈՒ ԱՐՏԱՔԻՆ ՏԵՂԱՄԱՍԻ ԵՐԿԱՅՆԱԿԱՆ ԳԾԱՊԱՏԿԵՐ	ՋԿ - 12
13	ԿՈՅՈՒՂՈՒ ԴԻՏԱՀՈՐԻ ԻՐԱԿԱՆԱՑՄԱՆ ՍԽԵՄԱ	ՋԿ - 13
14	ՋՐԱԳԾԻ ԵՎ ԿՈՅՈՒՂՈՒ ԱՐՏԱՔԻՆ ՏԵՂԱՄԱՍԻ ԱՇԽԱՏԱՆՔԱՅԻՆ ԾԱՎԱԼՆԵՐԻ ԱՄՓՈՓԱԳԻՐ	ՋԿ - 14

ԲԱՑԱՏՐԱԳԻՐ

ՀՀ Երևան քաղաքի Քանաքեռ-Զեյթուն վարչական շրջանի h. 150 մանկա-պարտեզի հիմնանորոգման ջրամատակարարման և կոյուղու ներքին ցանցի նախագիծն իրականացված է պավիրատուի պատվերին և գործող շինարարական նորմերին ու կանոններին համապատասխան: Նախագծում նախատեսված է ներքին ջրամատակարարումն իրականացնելու համար նախագծել ջրագիծ Փ50-20 տրամագծով պոլիպրոպիլենային խողովակներով: Ջրագծի ելակետային աղբյուր է հանդիսանում արտաքին մասում գոյություն ունեցող փականային հորի մեջ գոյություն ունեցող պողպատե ջրագիծը: Միացման կետում՝ գոյություն ունեցող ջրաչափական հորում տեղադրվում է սողնակային փական:Ներքին ջրամատակարարումն իրականացվում է պոլիպրոպիլենային Փ50-20 խողովակներով, իսկ կանգնակները նախատեսված է Փ25-32 խողովակներով: Ներքին տեղամասի խողովակները մոնտաժվում են վերգետնյա եղանակով: Տաք ջրամատակարարումն իրականացվում է կաթսայատանը տեղադրվող կաթսաներով: Սանիտարական սարքավորումներից կոյուղաhոսքն ու ավելորդ ջրերը հեռանում են նախատեսված կանգնակների միջոցով, որոնք էլ միանում է արտաքին նախագծվող կառուցվող ԿԴՀ-1-2 դիտահորերին, այնուհետև միանում է գոյությունունեցող ԿԴՀ-3 դիտահորին: Կոյուղահոսքը ուղղված է դեպի գոյություն ունեցող դիտահոր: Կոյուղագծի ներքին տեղամասի խողովակները մոնտաժվում են վերգետնյա եղանակով պոլիվինիլքլորիդե Փ160-50 խողովակներով, իսկ արտաքին կոյուղագծերը մոնտաժվում են ստորգետնյա եղանակով պոլիէթիլենային ծալքավոր SN8 տիպի Փ200 խողովակներով: Կոյուղու խողովակների կցվող միացություններում հարկավոր է օգտագործել ռետինե սեղմող օղակներ, իսկ հիմքերում արված անցքերում, որոնցով անցնում են խողովակները տեղադրել պողպատե պաշտպանիչ պատյաններ և լցնել չայրվող էլաստիկ նյութով:Ջրագծի և կոյուղու համակարգերիմոնտաժումն ու փորձարկումը կատարվում է համապատասխան աշխատանքի արտադրության գործող նորմերի ու կանոնների ՇՆուԿ 3.05.01-85: Հողային բոլոր աշխատանքներն իրականացնել այն բոլոր կազմակերպությունների ներկայացուցիչների ներկայությամբ, որոնց իրավասության տակ են գտնվում ստորգետնյա կոմունիկացիաները:

						ԵՔ-ԳՀԽԱՇՋԲ-25/10			
Փոփ	Տղմ.քան	Թերթ	Փաստ.թիվ	Ստորագ.	Թվակ.	ԵՐԵՎԱՆ ՔԱՂԱՔԻ ՔԱՆԱՔԵՌ-ՋԵՅԹՈՒՆ ՎԱՐՉԱԿԱՆ ՇՐՋԱՆԻ Հ. 150 ՄԱՆԿԱՊԱՐՏԵԶԻ ՀԻՄՆԱՆՈՐՈԳՄԱՆ ԵՎ ԲԱԿԻ ԲԱՐԵԿԱՐԳՈՒՄ			
Ղեկավար		Վ. Իսպիրյան				ՋՐԱՄԱՏԱԿԱՐԱՐՈՒՄ ԵՎ ԿՈՅՈՒՂԻ	Փուլ	Թերթ	Թերթեր
							Ա	ՋԿ-1	15
Նախագծող		Ա. Պողոսյան				ԱՇԽԱՏԱՆՔԱՅԻՆ ԳԾԱԳՐԵՐԻ ՑԱՆԿ ԲԱՑԱՏՐԱԳԻՐ	ՕՆ ԴԻԶԱՅՆ ՍՊԸ		

ON DESIGN

ՋՐԱԳԾԻ ՆԵՐՔԻՆ ՏԵՂԱՄԱՍԻ ԱՇԽԱՏԱՆՔԱՅԻՆ ԾԱՎԱԼՆԵՐԻ ԱՄՓՈՓԱԳԻՐ

h/h	Աշխատանքների անվանումը	Չ./մ.	Քանակ
	ՆԵՐՔԻՆ ՋՐԱՄԱՏԱԿԱՐԱՐՈՒՄ		
1	Պոլիպրոպիլենային խողովակների տեղադրում Pn 10 de50x8,3	մ	60
2	Պոլիպրոպիլենային խողովակների տեղադրում Pn 10 de40x6,7	մ	20
3	Պոլիպրոպիլենային խողովակների տեղադրում Pn 10 de32x5,4	մ	22
4	Պոլիպրոպիլենային խողովակների տեղադրում Pn 10 de25x4,2	մ	60
5	Պոլիպրոպիլենային խողովակների տեղադրում Pn 10 de20x3,4	մ	50
6	Նույնը՝ տաք ջրի համար ալյումինե շերտով Pn 10 de40	մ	30
7	Նույնը՝ տաք ջրի համար ալյումինե շերտով Pn 10 de32	մ	52
8	Նույնը՝ տաք ջրի համար ալյումինե շերտով Pn 10 de25	մ	60
9	Նույնը՝ տաք ջրի համար ալյումինե շերտով Pn 10 de20	մ	46
10	PP գնդային փականի տեղադրում Pn 10 de 50	հատ	1
11	PP Եռաբաշխիչ de 50x50x50	հատ	1
12	PP Եռաբաշխիչ de 50x40x50	հատ	1
13	PP Եռաբաշխիչ de 50x32x50	հատ	2
14	PP Եռաբաշխիչ de 50x20x50	հատ	3
15	PP Եռաբաշխիչ de 40x25x40	հատ	3
16	PP Եռաբաշխիչ de 32x32x32	հատ	10
17	PP Եռաբաշխիչ de 32x25x32	հատ	12
18	PP Եռաբաշխիչ de 32x20x32	հատ	5
19	PP Եռաբաշխիչ de 25x25x25	հատ	12
20	PP Եռաբաշխիչ de 25x20x25	հատ	52
21	PP Եռաբաշխիչ de 20x20x20	հատ	32
22	PP Անցում de 50x40 մմ	հատ	2
23	PP Անցում de 50x25 մմ	հատ	1
24	PP Անցում de 40x32 մմ	հատ	4
25	PP Անցում de 40x25 մմ	հատ	2
26	PP Անցում de 32x25 մմ	հատ	10
27	PP Անցում de 25x20 մմ	հատ	9
28	PP Արտուղղում de 50 - 90^0	հատ	10
29	PP Արտուղղում de 40 - 90^0	հատ	8
30	PP Արտուղղում de 32 - 90^0	հատ	12
31	PP Արտուղղում de 25 - 90^0	հատ	20
32	PP Արտուղղում de 20 - 90^0	հատ	46
33	PP Շրջանցում de 40	հատ	10
34	PP Շրջանցում de 32	հատ	15
35	PP Շրջանցում de 25	հատ	40
36	PP Շրջանցում de 20	հատ	36
37	PP Արտուղղում ամրակով de 20	հատ	30
38	Խառնիչի տեղադրման պանել ամրակով de 20	հատ	45
39	Զուգարանակոնքի տակառիկի լվացման ճկուն, չժանգոտվող խողովակ Φ 15մմ L=0,5մ	հատ	30
40	Խողովակների ամրացման պլաստմասե շրջակապ Φ50-20մմ	հատ	800
41	Լվացարանի խառնիչ de 15	հատ	31
42	Խոհանոցակոնքի խառնիչ de 15	հատ	10
43	Զուգարանային անկյունային փական de 15	հատ	30
44	Ցնցուղի խառնիչ de 15	հատ	4
45	Ացքերի բացում պատերում Φ32-65	հատ	45
46	Ացքերի բացում միջհարկային ծածկերում Φ32-65	հատ	30
47	Պողպատե պատյան Φ 57x3,0մմ	մ	23
48	Պողպատե պատյանի յուղաներկում	$մ^2$	4,10
49	Խողովակների ջերմամեկուսիչ / կեմբրիկ/ 32մմ		20
50	Խողովակների ջերմամեկուսիչ / կեմբրիկ/ 25մմ		50

Փոփ	Տղմ.քան	Թերթ	Փաստ.թիվ	Ստորագ.	Թվակ.
Ղեկավար	Վ. Իսպիրյան				
Նախագծող	Ա. Պողոսյան				

ԵՔ-ԳՀԽԱՇՋԲ-25/10

ԵՐԵՎԱՆ ՔԱՂԱՔԻ ՔԱՆԱՔԵՌ-ԶԵՅԹՈՒՆ ՎԱՐՉԱԿԱՆ ՇՐՋԱՆԻ Հ. 150 ՄԱՆԿԱՊԱՐՏԵԶԻ ՀԻՄՆԱՆՈՐՈԳՄԱՆ ԵՎ ԲԱԿԻ ԲԱՐԵԿԱՐԳՈՒՄ

ՋՐԱՄԱՏԱԿԱՐԱՐՈՒՄ ԵՎ ԿՈՅՈՒՂԻ

Փուլ	Թերթ	Թերթեր
Ա	ՋԿ-2	15

ՋՐԱԳԾԻ ՆԵՐՔԻՆ ՏԵՂԱՄԱՍԻ ԱՇԽԱՏԱՆՔԱՅԻՆ ԾԱՎԱԼՆԵՐԻ ԱՄՓՈՓԱԳԻՐ

ՕՆ ԴԻԶԱՅՆ ՍՊԸ

DESIGN

ԿՈՅՈՒՂԱԳԾԻ ՆԵՐՔԻՆ ՏԵՂԱՄԱՍԻ ԱՇԽԱՏԱՆՔԱՅԻՆ ԾԱՎԱԼՆԵՐԻ ԱՄՓՈՓԱԳԻՐ

h/h	Աշխատանքների անվանումը	Չ./մ.	Քանակ
	ՆԵՐՔԻՆ ԿՈՅՈՒՂԻ		
1	Պոլիվինիլքլորիդե կոյուղու խողովակների տեղադրում de160x4,5	գծմ	18
2	Պոլիվինիլքլորիդե կոյուղու խողովակների տեղադրում de110x3,2	գծմ	60
3	Պոլիվինիլքլորիդե կոյուղու խողովակների տեղադրում de50x2,2	գծմ	72
4	Կերամիկական լվացարանների տեղադրում ոտնակով	հատ	31
5	Զուգարանակոնքի տեղադրում դատարկման բաքով	հատ	30
6	Լոգնոցի տեղադրում	հատ	4
7	Երկտեղանոց խոհանոցակոնքի տեղադրում	հատ	10
8	Մաքրիչների տեղադրում Փ50	հատ	15
9	Ստուգիչների տեղադրում Փ110	հատ	4
10	Չժանգոտվող կետային հոսակների տեղադրում Փ 50մմ	հատ	11
11	ՊՎՔ Քառաբաշխիչ Փ 110X110X110X110	հատ	2
12	ՊՎՔ Եռաբաշխիչ Փ 110X110X110	հատ	42
13	ՊՎՔ Եռաբաշխիչ Փ 110X50X110	հատ	15
14	ՊՎՔ Եռաբաշխիչ Փ 50X50X50	հատ	41
15	ՊՎՔ Արտուղղում de 160 - 90^0	հատ	2
16	ՊՎՔ Արտուղղում de 110 - 90^0	հատ	14
17	ՊՎՔ Արտուղղում de 50 - 90^0	հատ	45
18	ՊՎՔ Անցում de 110x50	հատ	12
19	Ռետինե միջադիր de 50	հատ	55
20	Ճկախողովակ սիֆոնով լվացարանի de 50	հատ	31
21	Ճկախողովակ սիֆոնով խոհանոցակոնքի de 50	հատ	10
22	Ճկախողովակ զուգարանակոնքի de 110	հատ	30
23	Ճկախողովակ սիֆոնով լոգնոցի de 50	հատ	4
24	Խողովակների ամրացման պլաստմասե շրջակապ Փ100մմ	հատ	120
25	Խողովակների ամրացման պլաստմասե շրջակապ Փ50մմ	հատ	92
26	Ցինկապատ թիթեղից զոնտ Փ150մմ - 0,2$մ^2$	հատ	4
27	Ցինկապատ խողովակ Փ100մմ - 0,5$մ^2$	գծմ	8
28	Անցում ՊՎՔ/Ցինկապատ խողովակ - 0,2$մ^2$	հատ	4,0
29	Ացքերի բացում պատերում Փ150	հատ	20
30	Ացքերի բացում պատերում Փ70	հատ	25
31	Ացքերի բացում միջհարկային ծածկերում Փ150	հատ	8
32	Ացքերի բացում միջհարկային ծածկերում Փ70	հատ	26
33	Պողպատե պատյան Փ 159x4,5 մմ	գծմ	9
34	Պողպատե պատյան Փ 76x3,0 մմ	գծմ	15,2
35	Պողպատե պատյանի յուղաներկում	$մ^2$	8,2
36	Բնահողի քանդում ձեռքով (ներքին ստորգետնյա տեղամաս)	$մ^3$	18,0
37	Բնահողի հետլիցք ձեռքով (ներքին ստորգետնյա տեղամաս)	$մ^3$	18,0
38	Ավելորդ գրունտի դուրս բերում ձեռքով	$մ^3$	3,0
39	Կոյուղու ֆեկալ, զուգարանային, աղացող պոմպի տեղադրում 800վտ 150լ/ր	հատ	2

Փոփ	Տղմ.քան	Թերթ	Փաստ.թիվ	Ստորագ.	Թվակ.	ԵՔ-ԳՀԽԱՇՋԲ-25/10			
						ԵՐԵՎԱՆ ՔԱՂԱՔԻ ՔԱՆԱՔԵՌ-ԶԵՅԹՈՒՆ ՎԱՐՉԱԿԱՆ ՇՐՋԱՆԻ Հ. 150 ՄԱՆԿԱՊԱՐՏԵԶԻ ՀԻՄՆԱՆՈՐՈԳՄԱՆ ԵՎ ԲԱԿԻ ԲԱՐԵԿԱՐԳՈՒՄ			
Ղեկավար	Վ. Իսպիրյան					ՋՐԱՄԱՏԱԿԱՐԱՐՈՒՄ ԵՎ ԿՈՅՈՒՂԻ	Փուլ	Թերթ	Թերթեր
							Ա	ՋԿ-3	15
Նախագծող	Ա. Պողոսյան					ԿՈՅՈՒՂՈՒ ՆԵՐՔԻՆ ՏԵՂԱՄԱՍԻ ԱՇԽԱՏԱՆՔԱՅԻՆ ԾԱՎԱԼՆԵՐԻ ԱՄՓՈՓԱԳԻՐ	ՕՆ ԴԻԶԱՅՆ ՍՊԸ		

ՆԿՈՒՂԱՅԻՆ ՀԱՐԿԻ ՀԱՏԱԿԱԳԻԾ ՋՐԻ ԵՎ ԿՈՅՈՒՂԻ ՆԵՐՔԻՆ ՑԱՆՑԵՐՈՎ Մ 1:100

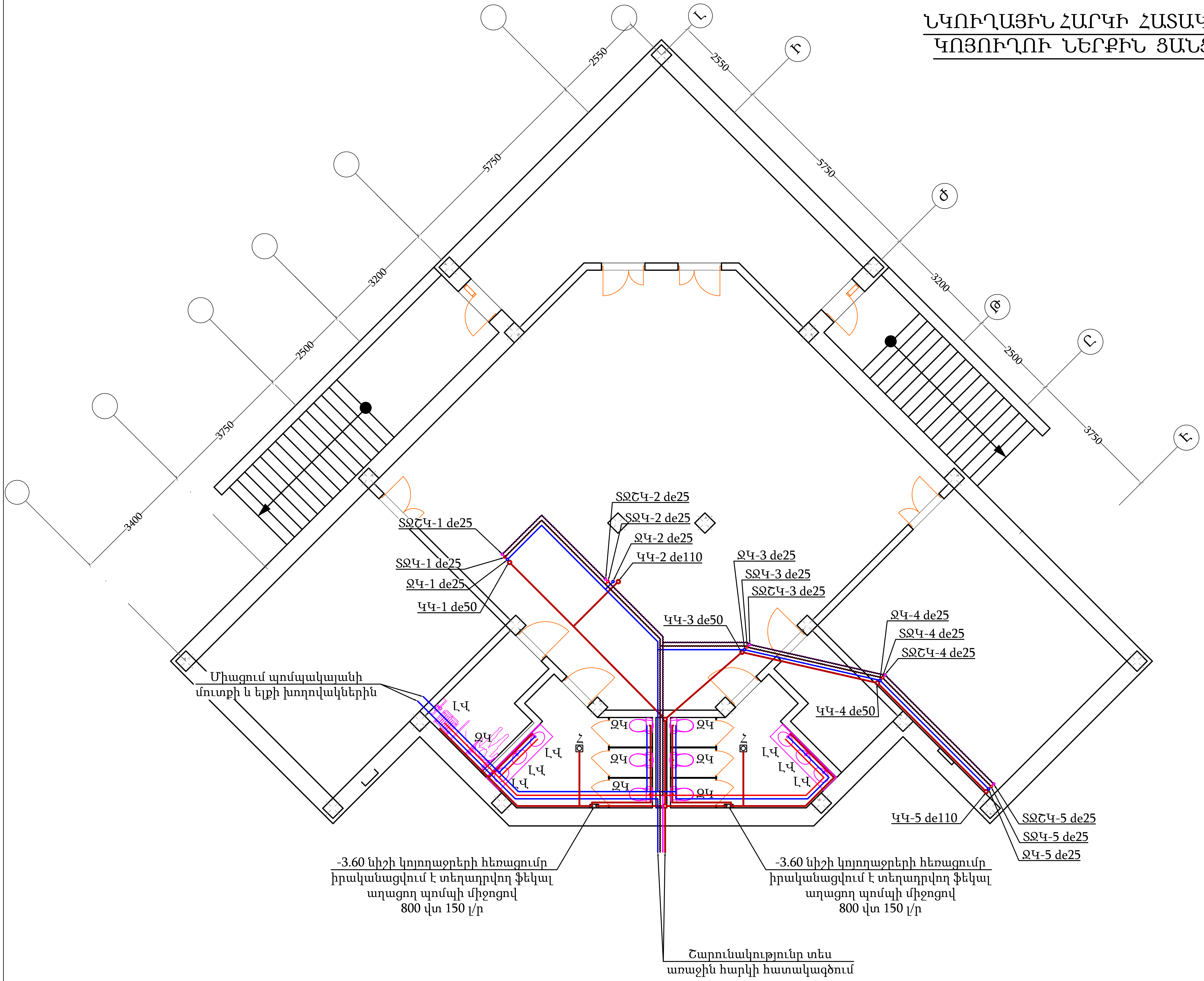

ԵՔ-ԳՀԽԱՇՃ-25/10	
ԵՐԵՎԱՆ ՔԱՂԱՔԻ ՔԱՆԱՔԵՌ-ԶԵՅԹՈՒՆ ՎԱՐՉԱԿԱՆ ՇՐՋԱՆԻ Հ. 150 ՄԱՆԿԱՊԱՐՏԵԶԻ ՀԻՄՆԱՆՈՐՈԳՄԱՆ ԵՎ ԲԱԿԻ ԲԱՐԵԿԱՐԳՈՒՄ	
ՋՐԱՄԱՏԱԿԱՐԱՐՈՒՄ ԵՎ ԿՈՅՈՒՂԻ	Փուլ: Ա; Թերթ: ՋԿ-4; Թերթեր: 15
ՆԿՈՒՂԱՅԻՆ ՀԱՐԿԻ ՀԱՏԱԿԱԳԻԾ ՋՐԻ ԵՎ ԿՈՅՈՒՂԻ ՆԵՐՔԻՆ ՑԱՆՑԵՐՈՎ	ՕՆ ԴԻԶԱՅՆ ՍՊԸ

Փոփ	Տեղ.քան	Թերթ	Փաստ.թիվ	Ստորագ.	Ամսաթ.
Ղեկավար		Վ. Խաչիկյան			
Նախագծող		Ա. Պողոսյան			

ԱՌԱՋԻՆ ՀԱՐԿԻ ՀԱՏԱԿԱԳԻԾ ՋՐԻ ԵՎ ԿՈՅՈՒՂՈՒ ՆԵՐՔԻՆ ՑԱՆՑԵՐՈՎ Մ 1:100

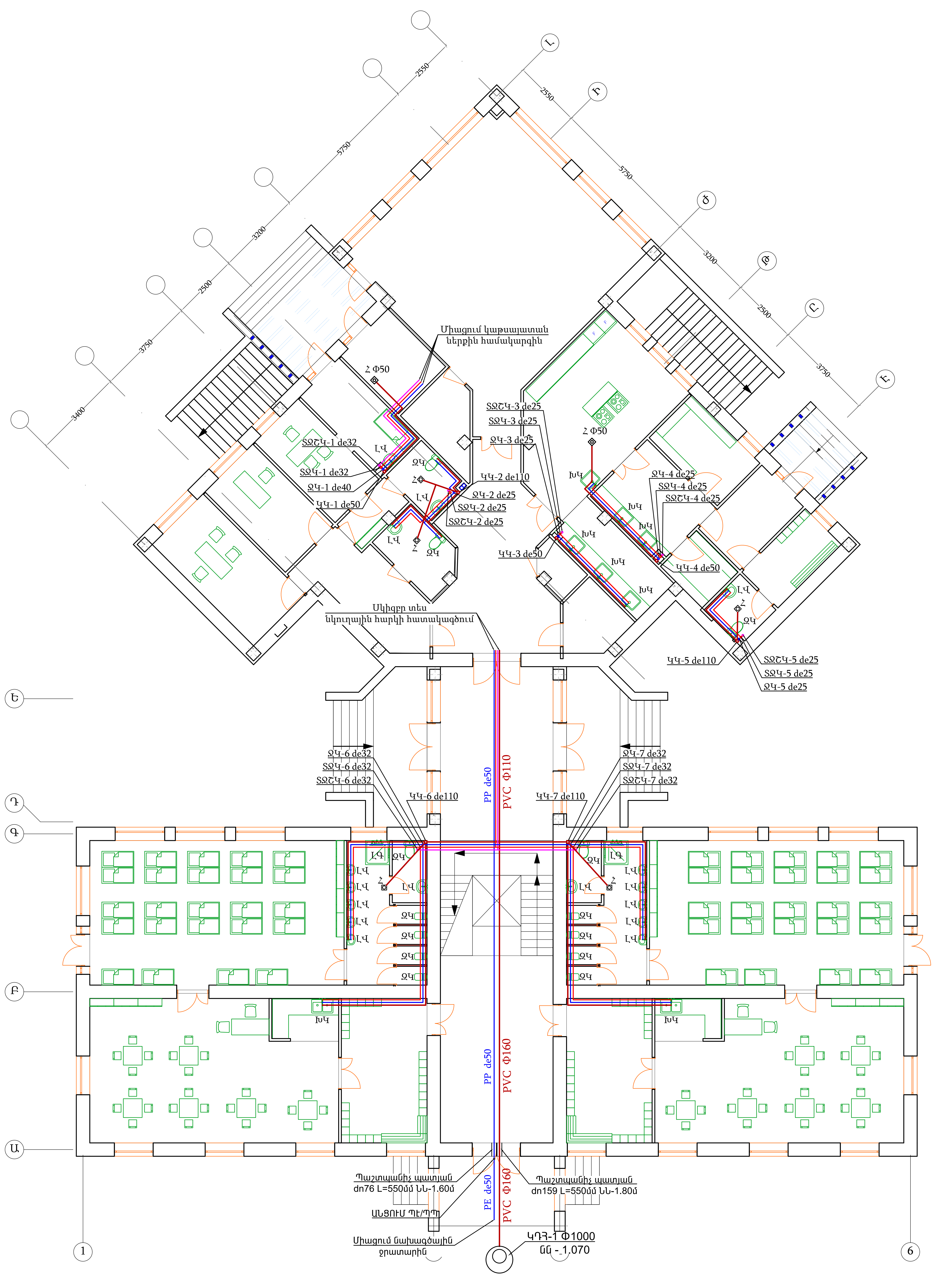

ՈՒՇԱԴՐՈՒԹՅՈՒՆ

ՆԿՈՒՂԱՅԻՆ ՀԱՐԿՈՎ ԻՐԱԿԱՆԱՑՎՈՂ ՏԱՔ ԵՎ ՍԱՌԸ ՋՐԱՄԱՏԱԿԱՐԱՐՄԱՆ ԲՈԼՈՐ ՏՐԱՄԱԳԾԵՐԻ ԽՈՂՈՎԱԿՆԵՐԸ ԱՆՀՐԱԺԵՇՏ Է ՋԵՐՄԱՄԵԿՈՒՍԱՑՆԵԼ ՀԱՄԱՊԱՏԱՍԽԱՆ ՏՐԱՄԱԳԾԻ ՋԵՐՄԱՄԵԿՈՒՍԻՉ ԿԵՄԲՐԻԿՆԵՐՈՎ

ՊԱՅՄԱՆԱԿԱՆ ՆՇԱՆՆԵՐ

- ՍԱՌԸ ՋՐԻ ՋՐԱՏԱՐ
- ՏԱՔ ՋՐԻ ՋՐԱՏԱՐ
- ԳՈՅ. ՈՒՆԵՑՈՂ ՋՐԱՏԱՐ
- ԿՈՅՈՒՂԱՏԱՐ
- ՋԵՐՄԱՄԵԿՈՒՍԱՑՎԱԾ ՏԱՔ ՋՐԱՏԱՐ
- ՋԵՐՄԱՄԵԿՈՒՍԱՑՎԱԾ ՍԱՌԸ ՋՐԱՏԱՐ

ԵՔ-Գ-ՀԽՄՇՋԲ-25/10

ԵՐԵՎԱՆ ՔԱՂԱՔԻ ՔԱՆԱՔԵՌ-ԶԵՅԹՈՒՆ ՎԱՐՉԱԿԱՆ ՇՐՋԱՆԻ Հ. 150 ՄԱՆԿԱՊԱՐՏԵԶԻ ՀԻՄՆԱՆՈՐՈԳՄԱՆ ԵՎ ԲԱՐԵԿԱՐԳՄԱՆ

ՋՐԱՄԱՏԱԿԱՐԱՐՈՒՄ ԵՎ ԿՈՅՈՒՂՈՒ

ԱՌԱՋԻՆ ՀԱՐԿԻ ՀԱՏԱԿԱԳԻԾ ՋՐԻ ԵՎ ԿՈՅՈՒՂՈՒ ՆԵՐՔԻՆ ՑԱՆՑԵՐՈՎ

Փուլ	Թերթ	Թերթեր
Ա	ՋԿ-5	15

ՕՆ ԴԻԶԱՅՆ ՍՊԸ

ԵՐԿՐՈՐԴ ՀԱՐԿԻ ՀԱՏԱԿԱԳԻԾ ՋՐԻ ԵՎ ԿՈՅՈՒՂՈՒ ՆԵՐՔԻՆ ՑԱՆՑԵՐՈՎ Մ 1:100

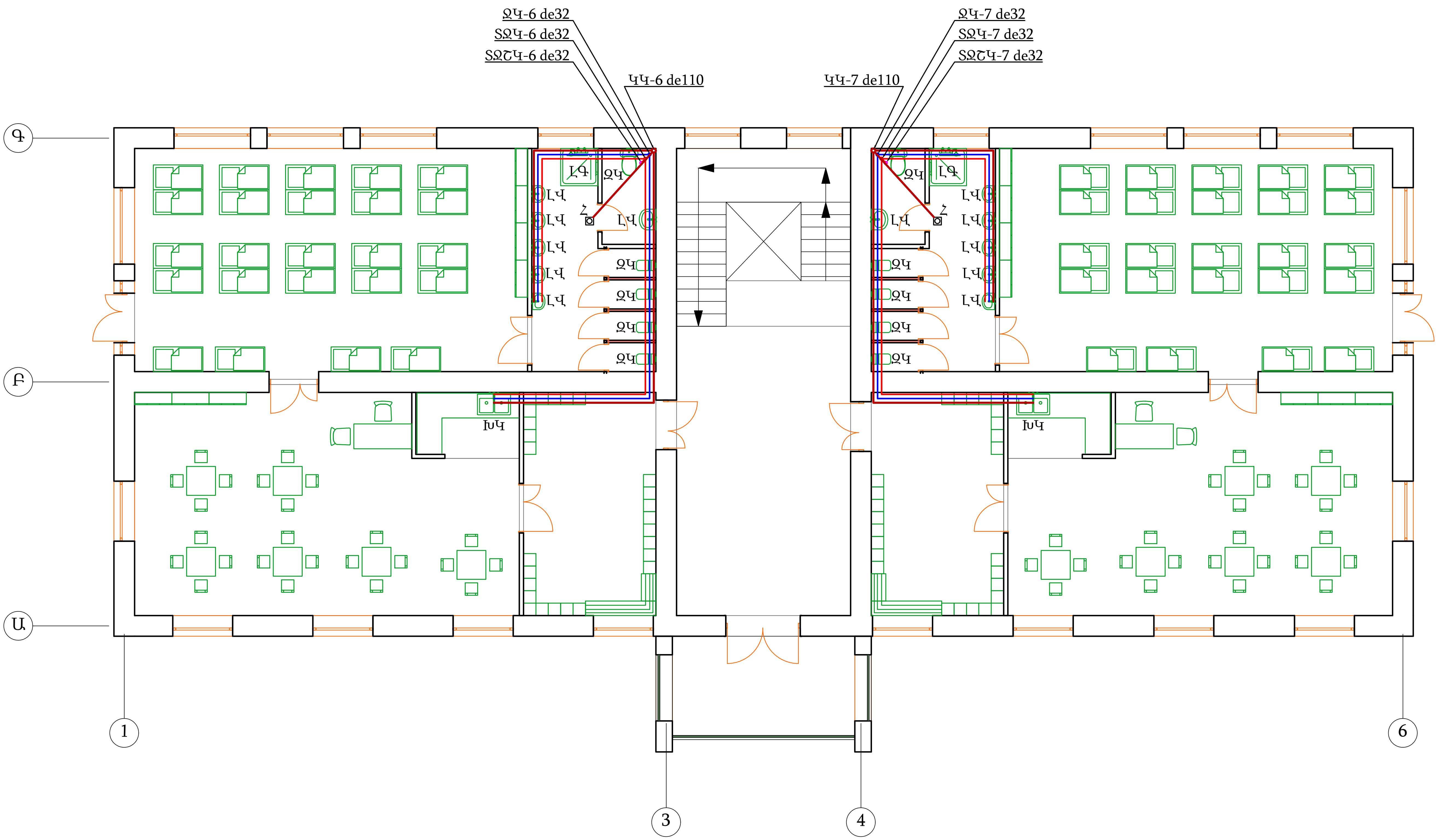

ՈՒՇԱԴՐՈՒԹՅՈՒՆ

ՆԿՈՒՂԱՅԻՆ ՀԱՐԿՈՎ ԻՐԱԿԱՆԱՑՎՈՂ ՏԱՔ ԵՎ ՍԱՌԸ ՋՐԱՄԱՏԱԿԱՐԱՐՄԱՆ ԲՈԼՈՐ ՏՐԱՄԱԳԾԵՐԻ ԽՈՂՈՎԱԿՆԵՐԸ ԱՆՀՐԱԺԵՇՏ Է ՋԵՐՄԱՄԵԿՈՒՍԱՑՆԵԼ ՀԱՄԱՊԱՏԱՍԽԱՆ ՏՐԱՄԱԳԾԻ ՋԵՐՄԱՄԵԿՈՒՍԻՉ ԿԵՄԲՐԻԿՆԵՐՈՎ

						ԵՔ-ԳՀԽԱՇՁԲ-25/10			
Փոփ	Տղմ.քան	Թերթ	Փաստ.թիվ	Ստորագ.	Թվակ.	ԵՐԵՎԱՆ ՔԱՂԱՔԻ ՔԱՆԱՔԵՌ-ԶԵՅԹՈՒՆ ՎԱՐՉԱԿԱՆ ՇՐՋԱՆԻ Հ. 150 ՄԱՆԿԱՊԱՐՏԵԶԻ ՀԻՄՆԱՆՈՐՈԳՄԱՆ ԵՎ ԲԱԿԻ ԲԱՐԵԿԱՐԳՈՒՄ			
Ղեկավար		Վ. Իսպիրյան		[signature]		ՋՐԱՄԱՏԱԿԱՐԱՐՈՒՄ ԵՎ ԿՈՅՈՒՂԻ	Փուլ	Թերթ	Թերթեր
							Ա	ՋԿ-6	15
Նախագծող		Ա. Պողոսյան		[signature]		ԵՐԿՐՈՐԴ ՅԱՐԿԻ ՅԱՏԱԿԱԳԻԾ ՋՐԻ ԵՎ ԿՈՅՈՒՂՈՒ ՆԵՐՔԻՆ ՑԱՆՑԵՐՈՎ	ՕՆ ԴԻԶԱՅՆ ՍՊԸ		

ԿԿ-1,2,3,4 ՏԱՐԱԾԱԿԱՆ ԳԾԱՊԱՏԿԵՐ

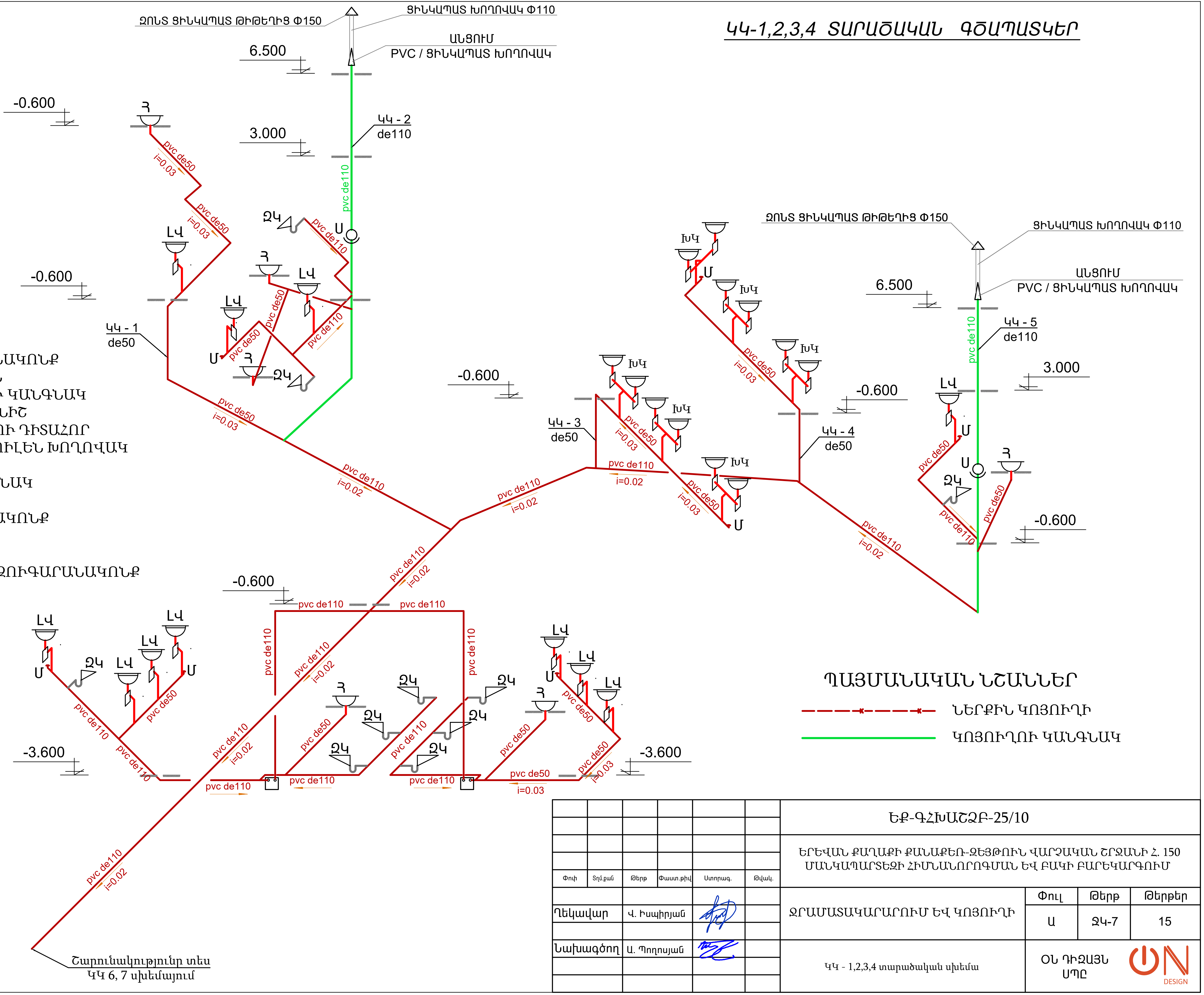

1. ՋԿ - ՋՈՒԳԱՐԱՆԱԿՈՆՔ
2. ԼԿ - ԼՎԱՑԱՐԱՆ
3. ԿԿ - ԿՈՅՈՒՂՈՒ ԿԱՆԳՆԱԿ
4. ՆՆ - ՆԵՐՔԵՎԻ ՆԻՇ
5. ԿԴՀ - ԿՈՅՈՒՂՈՒ ԴԻՏԱՀՈՐ
6. ՊՊ -ՊՈԼԻՊՐՈՊԻԼԵՆ ԽՈՂՈՎԱԿ
7. Ս - ՍՏՈՒԳԻՉ
8. ՋԿ - ՋՐԻ ԿԱՆԳՆԱԿ
9. ԼԳ -ԼՈԳԱՐԱՆ
10. ԽԿ -ԽՈՀԱՆՈՑԱԿՈՆՔ
11. Ծ - ԾՈՐԱԿ
12. Հ - ՀՈՍԱԿ
13. ՀԱՇՄԱՆԴԱՄԻ ՋՈՒԳԱՐԱՆԱԿՈՆՔ

ՊԱՅՄԱՆԱԿԱՆ ՆՇԱՆՆԵՐ

- ՆԵՐՔԻՆ ԿՈՅՈՒՂԻ
- ԿՈՅՈՒՂՈՒ ԿԱՆԳՆԱԿ

Փոփ	Տղմ.քան	Թերթ	Փաստ.թիվ	Ստորագ.	Թվակ.	ԵՔ-ԳՀԽԱՇՁՔ-25/10		
						ԵՐԵՎԱՆ ՔԱՂԱՔԻ ՔԱՆԱՔԵՌ-ԶԵՅԹՈՒՆ ՎԱՐՉԱԿԱՆ ՇՐՋԱՆԻ Հ. 150 ՄԱՆԿԱՊԱՐՏԵԶԻ ՀԻՄՆԱՆՈՐՈԳՄԱՆ ԵՎ ԲԱԿԻ ԲԱՐԵԿԱՐԳՈՒՄ		
Ղեկավար	Վ. Իսպիրյան					ՋՐԱՄԱՏԱԿԱՐԱՐՈՒՄ ԵՎ ԿՈՅՈՒՂԻ	Փուլ: Ա	Թերթ: ՋԿ-7; Թերթեր: 15
Նախագծող	Ա. Պողոսյան					ԿԿ - 1,2,3,4 տարածական սխեմա	ՕՆ ԴԻԶԱՅՆ ՍՊԸ	ON DESIGN

ԿԿ - 6,7 ՏԱՐԱԾԱԿԱՆ ԳԾԱՊԱՏԿԵՐ

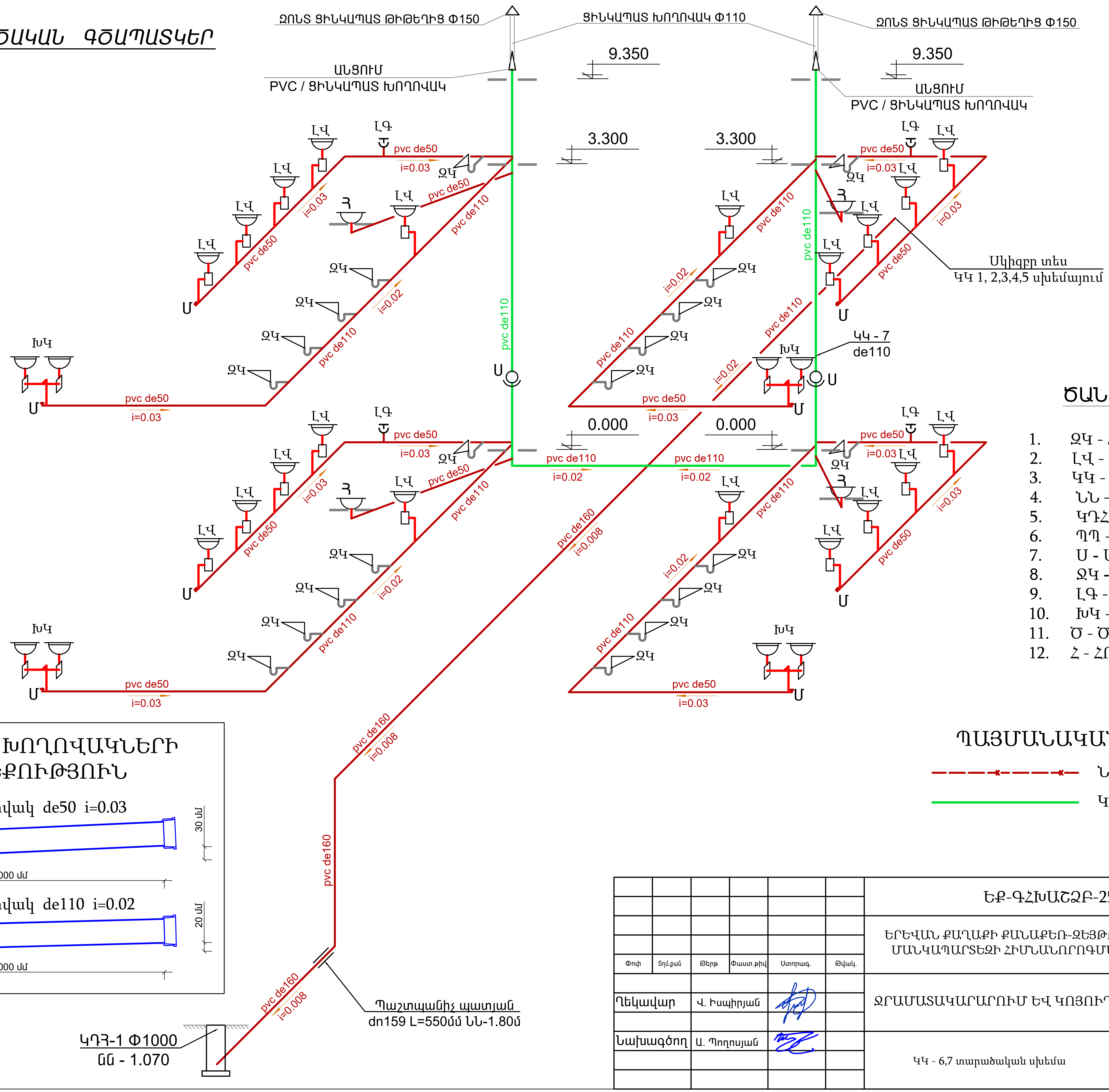

ԾԱՆՈԹՈՒԹՅՈՒՆ

1. ՁԿ - ՁՈՒԳԱՐԱՆԱԿՈՆՔ
2. ԼՎ - ԼՎԱՑԱՐԱՆ
3. ԿԿ - ԿՈՅՈՒՂՈՒ ԿԱՆԳՆԱԿ
4. ՆՆ - ՆԵՐՔԵՎԻ ՆԻՇ
5. ԿԴՀ - ԿՈՅՈՒՂՈՒ ԴԻՏԱՀՈՐ
6. ՊՊ -ՊՈԼԻՊՐՈՊԻԼԵՆ ԽՈՂՈՎԱԿ
7. Մ - ՄՏՈՒԳԻՉ
8. ՋԿ - ՋՐԻ ԿԱՆԳՆԱԿ
9. ԼԳ -ԼՈԳՆՈՑ
10. ԽԿ -ԽՈՀԱՆՈՑԱԿՈՆՔ
11. Ծ - ԾՈՐԱԿ
12. Հ - ՀՈՍԱԿ

ՊԱՅՄԱՆԱԿԱՆ ՆՇԱՆՆԵՐ

- ՆԵՐՔԻՆ ԿՈՅՈՒՂԻ
- ԿՈՅՈՒՂՈՒ ԿԱՆԳՆԱԿ

ԿՈՅՈՒՂՈՒ ԽՈՂՈՎԱԿՆԵՐԻ min ԹԵՔՈՒԹՅՈՒՆ

Կոյուղու խողովակ de50 i=0.03

30 մմ

1000 մմ

Կոյուղու խողովակ de110 i=0.02

20 մմ

1000 մմ

						ԵՔ-ԳՀԽԱԾՁՔ-25/10			
Փոփ	Տղմ.քան	Թերթ	Փաստ.թիվ	Ստորագ.	Թվակ.	ԵՐԵՎԱՆ ՔԱՂԱՔԻ ՔԱՆԱՔԵՌ-ԶԵՅԹՈՒՆ ՎԱՐՉԱԿԱՆ ՇՐՋԱՆԻ Հ. 150 ՄԱՆԿԱՊԱՐՏԵԶԻ ՀԻՄՆԱՆՈՐՈԳՄԱՆ ԵՎ ԲԱԿԻ ԲԱՐԵԿԱՐԳՈՒՄ			
Ղեկավար		Վ. Իսպիրյան		[signature]		ՋՐԱՄԱՏԱԿԱՐԱՐՈՒՄ ԵՎ ԿՈՅՈՒՂԻ	Փուլ	Թերթ	Թերթեր
							Ա	ՋԿ-8	15
Նախագծող		Ա. Պողոսյան		[signature]		ԿԿ - 6,7 տարածական սխեմա	ՕՆ ԴԻԶԱՅՆ ՍՊԸ		

ՋԿ - 1,2,3,4 ՏԱՐԱԾԱԿԱՆ ՍԽԵՄԱ

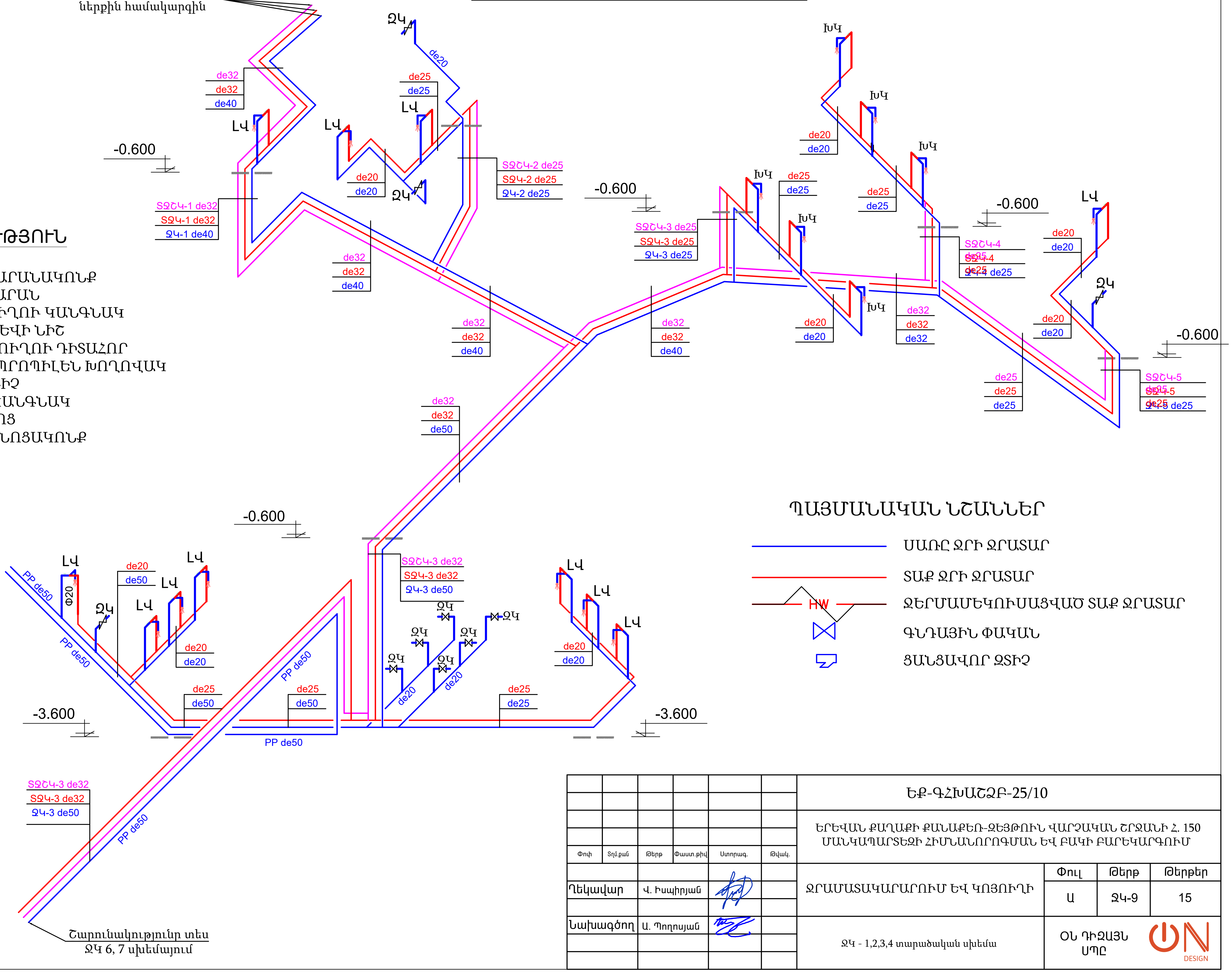

ԾԱՆՈԹՈՒԹՅՈՒՆ

1. ՋԿ - ՋՈՒՐԳԱՐԱՆԱԿՈՆՔ
2. ԼՎ - ԼՎԱՑԱՐԱՆ
3. ԿԿ - ԿՈՅՈՒՂՈՒ ԿԱՆԳՆԱԿ
4. ՆՆ - ՆԵՐՔԵՎԻ ՆԻՇ
5. ԿԴՀ - ԿՈՅՈՒՂՈՒ ԴԻՏԱՀՈՐ
6. ՊՊ -ՊՈԼԻՊՐՈՊԻԼԵՆ ԽՈՂՈՎԱԿ
7. Ս - ՍՏՈՒԳԻՉ
8. ՋԿ - ՋՐԻ ԿԱՆԳՆԱԿ
9. ԼԳ -ԼՈԳՆՈՑ
10. ԽԿ -ԽՈՀԱՆՈՑԱԿՈՆՔ
11. Ծ - ԾՈՐԱԿ
12. Հ - ՀՈՍԱԿ

						ԵՔ-ԳՀԽԱԾՁՔ-25/10			
Փոփ	Տրմ.քան	Թերթ	Փաստ.թիվ	Ստորագ.	Թվակ.	ԵՐԵՎԱՆ ՔԱՂԱՔԻ ՔԱՆԱՔԵՌ-ԶԵՅԹՈՒՆ ՎԱՐՉԱԿԱՆ ՇՐՋԱՆԻ Հ. 150 ՄԱՆԿԱՊԱՐՏԵԶԻ ՀԻՄՆԱՆՈՐՈԳՄԱՆ ԵՎ ԲԱԿԻ ԲԱՐԵԿԱՐԳՈՒՄ			
Ղեկավար	Վ. Իսպիրյան					ՋՐԱՄԱՏԱԿԱՐԱՐՈՒՄ ԵՎ ԿՈՅՈՒՂԻ	Փուլ	Թերթ	Թերթեր
							Ա	ՋԿ-9	15
Նախագծող	Ա. Պողոսյան					ՋԿ - 1,2,3,4 տարածական սխեմա	ՕՆ ԴԻԶԱՅՆ ՍՊԸ		

ON DESIGN

ԱՆՑՈՒՄ ՊՈԼԻԷԹԻԼԵՆ / ՊՈԼԻՊՐՈՊԻԼԵՆ
ՀԱՆԳՈՒՅՑ - 1

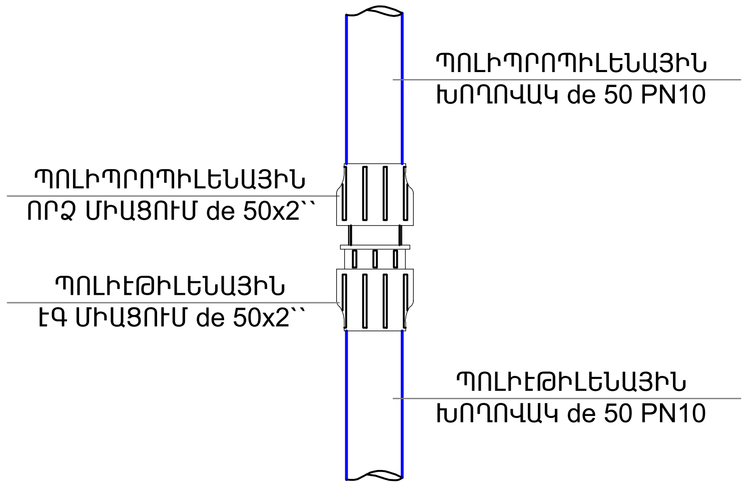

ՋԿ - 6,7 ՏԱՐԱԾԱԿԱՆ ՍԽԵՄԱ

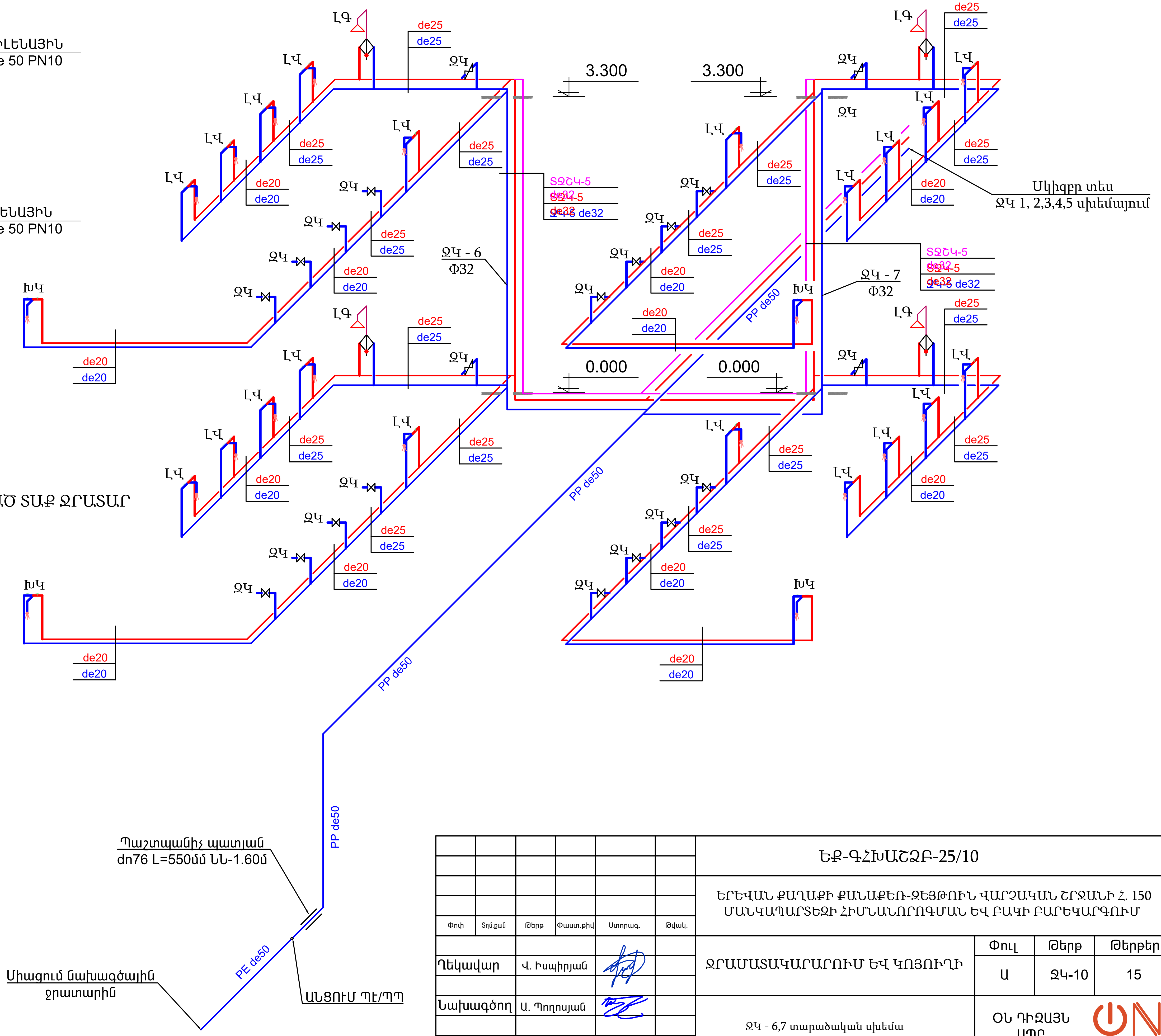

ՊԱՅՄԱՆԱԿԱՆ ՆՇԱՆՆԵՐ

- ՍԱՌԸ ՋՐԻ ՋՐԱՏԱՐ
- ՏԱՔ ՋՐԻ ՋՐԱՏԱՐ
- HW — ՋԵՐՄԱՄԵԿՈՒՍԱՑՎԱԾ ՏԱՔ ՋՐԱՏԱՐ
- ԳՆԴԱՅԻՆ ՓԱԿԱՆ
- ՅԱՆՅԱՎՈՐ ՁՏԻՉ

ԾԱՆՈԹՈՒԹՅՈՒՆ

1. ՋԿ - ՋՈՒԳԱՐԱՆԱԿՈՆՔ
2. ԼՎ - ԼՎԱՑԱՐԱՆ
3. ԿԿ - ԿՈՅՈՒՂՈՒ ԿԱՆԳՆԱԿ
4. ՆՆ - ՆԵՐՔԵՎԻ ՆԻՇ
5. ԿԴՀ - ԿՈՅՈՒՂՈՒ ԴԻՏԱՀՈՐ
6. ՊՊ -ՊՈԼԻՊՐՈՊԻԼԵՆ ԽՈՂՈՎԱԿ
7. Ս - ՍՏՈՒԳԻՉ
8. ՋԿ - ՋՐԻ ԿԱՆԳՆԱԿ
9. ԼԳ -ԼՈԳԱՆՈՑ
10. ԽԿ -ԽՈՀԱՆՈՑԱԿՈՆՔ
11. Ծ - ԾՈՐԱԿ
12. Հ - ՀՈՍԱԿ

						ԵՔ-ԳՀԽԱՇՋԲ-25/10			
						ԵՐԵՎԱՆ ՔԱՂԱՔԻ ՔԱՆԱՔԵՌ-ԶԵՅԹՈՒՆ ՎԱՐՉԱԿԱՆ ՇՐՋԱՆԻ Հ. 150 ՄԱՆԿԱՊԱՐՏԵԶԻ ՀԻՄՆԱՆՈՐՈԳՄԱՆ ԵՎ ԲԱԿԻ ԲԱՐԵԿԱՐԳՈՒՄ			
Փոփ	Տղմ.քան	Թերթ	Փաստ.թիվ	Ստորագ.	Թվակ.				
						ՋՐԱՄԱՏԱԿԱՐԱՐՈՒՄ ԵՎ ԿՈՅՈՒՂԻ	Փուլ	Թերթ	Թերթեր
Ղեկավար		Վ. Իսպիրյան					Ա	ՋԿ-10	15
Նախագծող		Ա. Պողոսյան				ՋԿ - 6,7 տարածական սխեմա	ՕՆ ԴԻԶԱՅՆ ՍՊԸ		

ԳԼԽԱՎՈՐ ՀԱՏԱԿԱԳԻԾ ՋՐԻ ԵՎ ԿՈՅՈՒՂՈՒ ԱՐՏԱՔԻՆ ՑԱՆՑԵՐՈՎ Մ 1:500

ԾԱՆՈԹՈՒԹՅՈՒՆ

ԿԾԽ - ԿՈՅՈՒՂՈՒ ՊՈԼԻԷԹԻԼԵՆԱՅԻՆ ԾԱԼՔԱՎՈՐ ԽՈՂՈՎԱԿ SN8
ԿԴՅ - ԿՈՅՈՒՂՈՒ Ե/Բ Φ1000 ՀԱՎԱՔՈՎԻ ԴԻՏԱՀՈՐ
ՆՆ - ԽՈՂՈՎԱԿԻ ՆԵՐՔԵՎԻ ՆԻՇ

ԿՈՅՈՒՂՈՒ ԿԱՌՈՒՑՎՈՂ /ՆԱԽԱԳԾԱՅԻՆ/ ԽՈՂՈՎԱԿ
ՋՐԱԳԾԻ ԿԱՌՈՒՑՎՈՂ /ՆԱԽԱԳԾԱՅԻՆ/ ԽՈՂՈՎԱԿ
ԿՈՅՈՒՂՈՒ ԿԱՌՈՒՑՎՈՂ /ՆԱԽԱԳԾԱՅԻՆ/ ԴԻՏԱՀՈՐ
ԿՈՅՈՒՂՈՒ ԳՈՅՈՒԹՅՈՒՆ ՈՒՆԵՑՈՂ /ԱՌԿԱ/ ԴԻՏԱՀՈՐ

ՋՐԱԳԾԻ ԽՐԱՄՈՒՂՈՒ ԼԱՅՆԱԿԱՆ ԿՏՐՎԱԾՔ

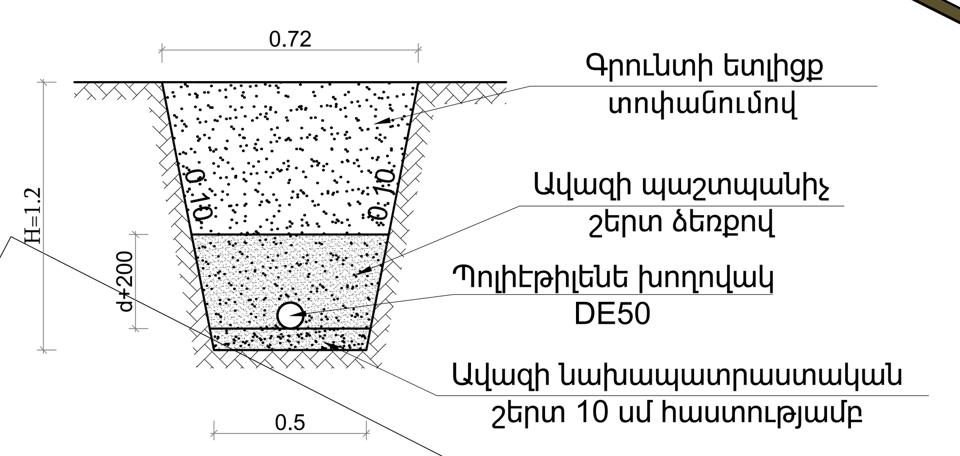

ԿՈՅՈՒՂՈՒ ԽՐԱՄՈՒՂՈՒ ԼԱՅՆԱԿԱՆ ԿՏՐՎԱԾՔ

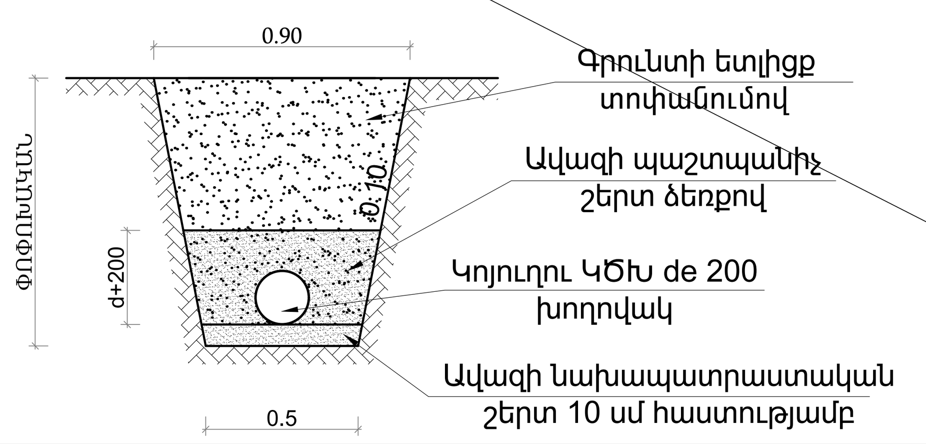

Փոփ	Տղմ.քան	Թերթ	Փաստ.թիվ	Ստորագ.	Թվակ.	ԵՔ-ԳՀԽԱՇՋԲ-25/10		
						ԵՐԵՎԱՆ ՔԱՂԱՔԻ ՔԱՆԱՔԵՌ-ԶԵՅԹՈՒՆ ՎԱՐՉԱԿԱՆ ՇՐՋԱՆԻ Հ. 150 ՄԱՆԿԱՊԱՐՏԵԶԻ ՀԻՄՆԱՆՈՐՈԳՄԱՆ ԵՎ ԲԱԿԻ ԲԱՐԵԿԱՐԳՈՒՄ		
Ղեկավար		Վ. Իսպիրյան				ՋՐԱՄԱՏԱԿԱՐԱՐՈՒՄ ԵՎ ԿՈՅՈՒՂԻ	Փուլ / Ա	Թերթ / ՋԿ-11	Թերթեր / 15
Նախագծող		Ա. Պողոսյան				ԳԼԽԱՎՈՐ ՀԱՏԱԿԱԳԻԾ ՋՐԻ ԵՎ ԿՈՅՈՒՂՈՒ ԱՐՏԱՔԻՆ ՑԱՆՑԵՐՈՎ	ՕՆ ԴԻԶԱՅՆ ՍՊԸ	ON DESIGN

ÌàÚàôÔàô °ðÌ²Ú²Ü²Ì²Ü ¶²ä²ïÌ°ð
Ì Ð 1 – 3

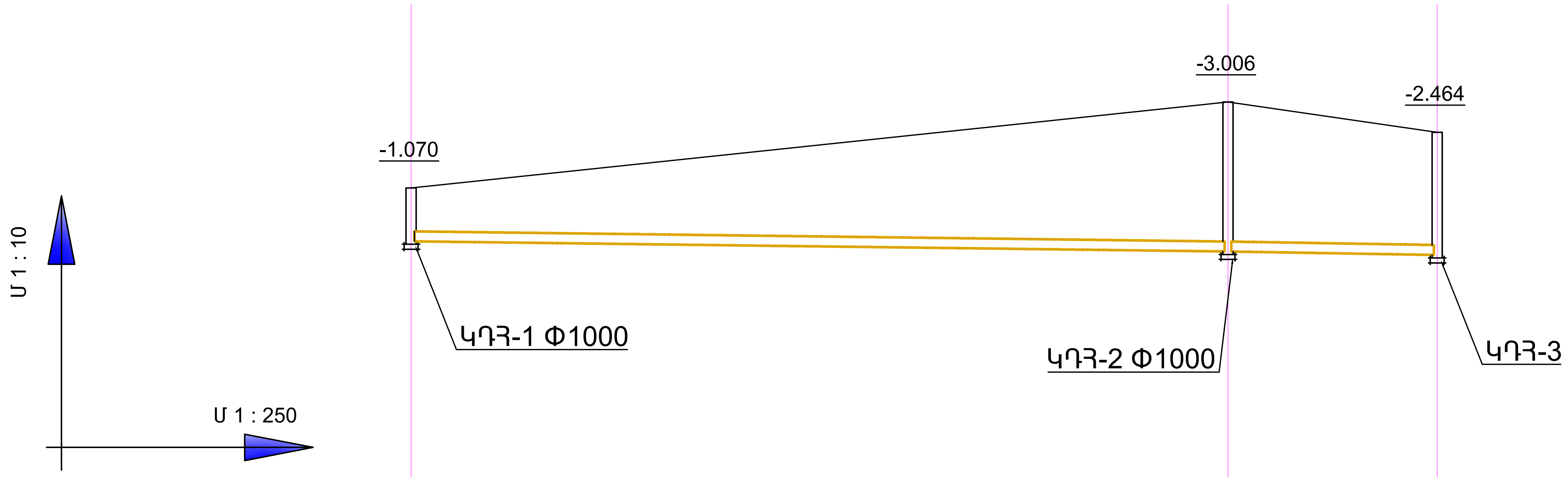

ԽՈՂՈՎԱԿԻ ՆԵՐՔԵՎԻ ՆԻՇԸ	1138.26	1138.05	1137.98
ՄԱԿԵՐԵՎՈՒՅԹԻ ՆԱԽԱԳԾԱՅԻՆ ՆԻՇԸ	1139.33	1141.06	1140.45
ՄԱԿԵՐԵՎՈՒՅԹԻ ԲՆՕՐԻՆԱԿԱՅԻՆ ՆԻՇԸ	1139.33	1141.06	1140.45
ԽՈՂՈՎԱԿԻ ՏԵՍԱԿԸ	ԿԱՌՈՒՑՎՈՂ ԿՈՅՈՒՂՈՒ ԾԱԼՔԱՎՈՐ de 200 SN8 ԽՈՂՈՎԱԿ		
ՀԻՄՆԱՏԱԿԸ	ԱՎԱԶԻՑ ՀԻՄՆԱՏԱԿ հաստ. 100 մմ		
ԹԵՔՈՒԹՅՈՒՆ / ՀԵՌԱՎՈՐՈՒԹՅՈՒՆ	0.005 / 41.00	0.005 / 14.00	
ՀԵՌԱՎՈՐՈՒԹՅՈՒՆ	0+00	55.00	0+55
ԴԻՏԱՀՈՐԵՐԻ N ◦ ՇՐՋՄԱՆ ԱՆԿՅՈՒՆՆԵՐԸ	ԿԴՅ-1 α = 180°	ԿԴՅ-2 α = 90°	ԿԴՅ-3 α = 90°

Փոփ	Տղմ.քան	Թերթ	Փաստ.թիվ	Ստորագ.	Թվակ.	ԵՔ-ԳՀԽԱՇՁԲ-25/10		
						ԵՐԵՎԱՆ ՔԱՂԱՔԻ ՔԱՆԱՔԵՌ-ԶԵՅԹՈՒՆ ՎԱՐՉԱԿԱՆ ՇՐՋԱՆԻ Հ. 150 ՄԱՆԿԱՊԱՐՏԵԶԻ ՀԻՄՆԱՆՈՐՈԳՄԱՆ ԵՎ ԲԱԿԻ ԲԱՐԵԿԱՐԳՈՒՄ		
Ղեկավար		Վ. Իսպիրյան				ՋՐԱՄԱՏԱԿԱՐԱՐՈՒՄ ԵՎ ԿՈՅՈՒՂԻ	Փուլ: Ա	Թերթ: ՋԿ-12 / Թերթեր: 15
Նախագծող		Ա. Պողոսյան				ԿՈՅՈՒՂՈՒ ԱՐՏԱՔԻՆ ՑԱՆՑԱՍՍԻ ԵՐԿԱՅՆԱԿԱՆ ԳԾԱՊԱՏԿԵՐ	ՕՆ ԴԻԶԱՅՆ ՍՊԸ	DESIGN

ԿՈՅՈՒՂՈՒ ՀՈՐ - 2
D=1.0մ, H=3006
ՀԱՏԱԿԱԳԻԾ

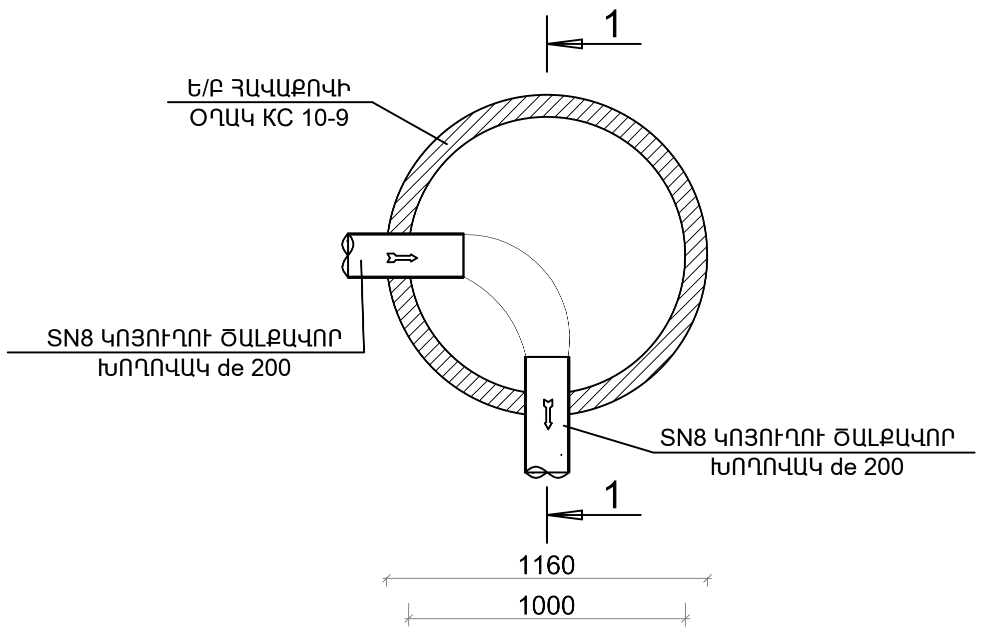

ԿՈՅՈՒՂՈՒ ՀՈՐ - 1
D=1.0մ, H=1.07
ՀԱՏԱԿԱԳԻԾ

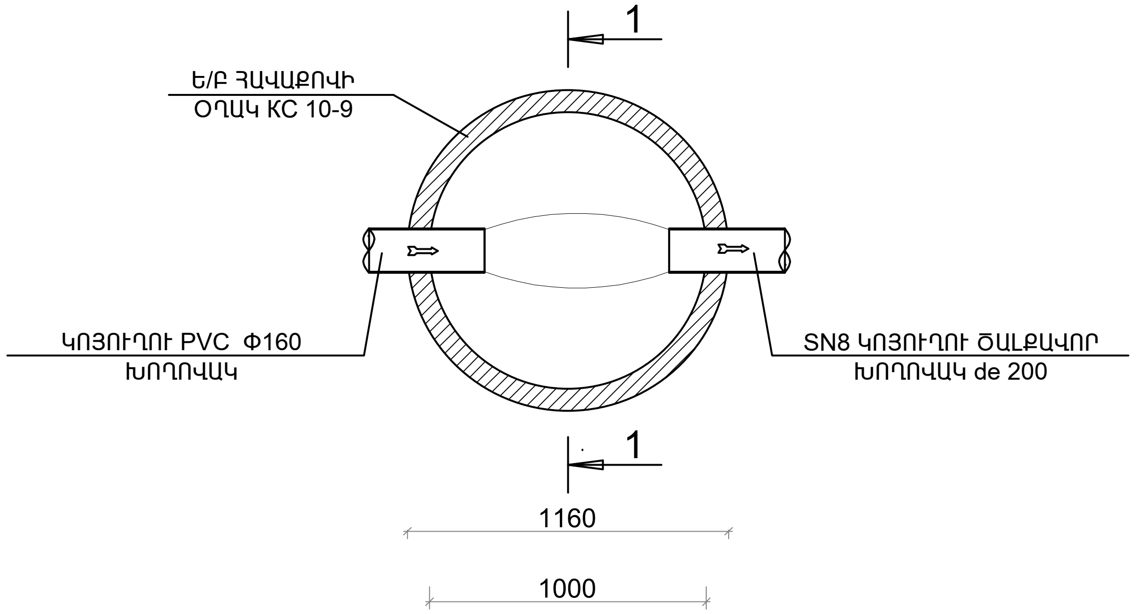

ԿՈՅՈՒՂՈՒ ՀՈՐ - 2
ԿՏՐՎԱԾՔ

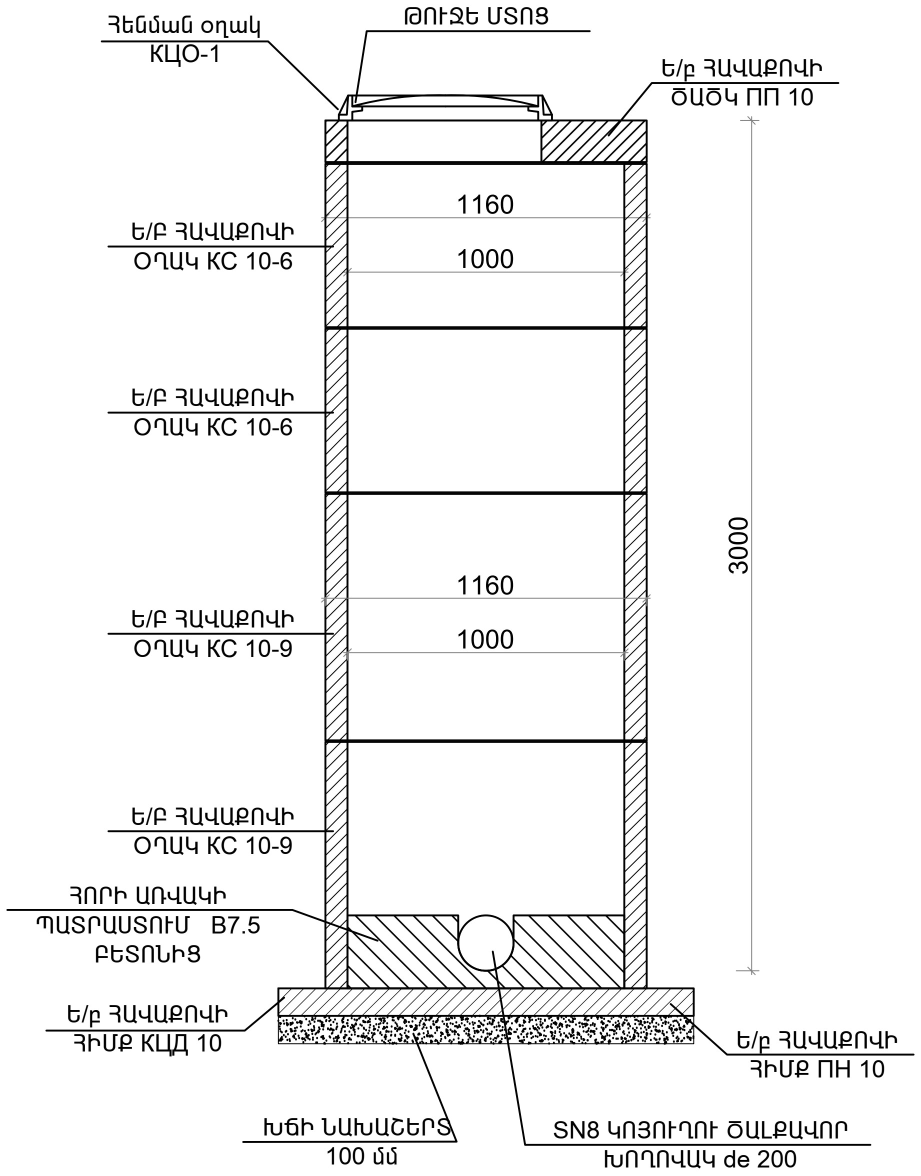

ԿՈՅՈՒՂՈՒ ՀՈՐ - 1
ԿՏՐՎԱԾՔ 1-1

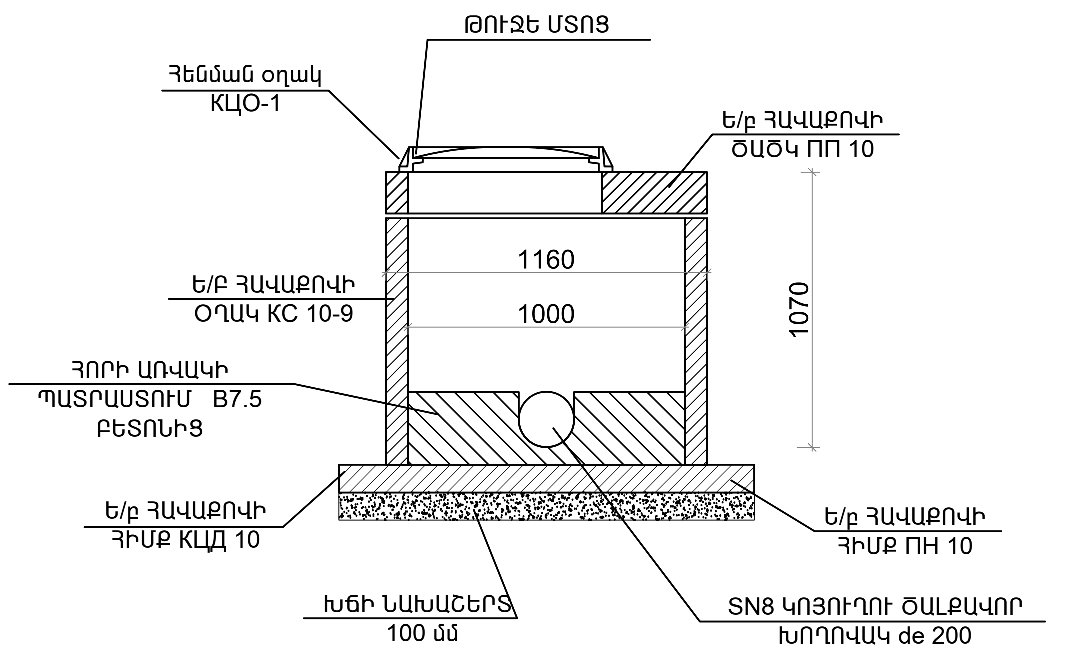

						ԵՔ-ԳՀԽԱՇՋՔ-25/10			
						ԵՐԵՎԱՆ ՔԱՂԱՔԻ ՔԱՆԱՔԵՌ-ԶԵՅԹՈՒՆ ՎԱՐՉԱԿԱՆ ՇՐՋԱՆԻ Հ. 150 ՄԱՆԿԱՊԱՐՏԵԶԻ ՀԻՄՆԱՆՈՐՈԳՄԱՆ ԵՎ ԲԱԿԻ ԲԱՐԵԿԱՐԳՈՒՄ			
Փոփ	Տղմ.քան	Թերթ	Փաստ.թիվ	Ստորագ.	Թվակ.				
Ղեկավար	Վ. Իսպիրյան					ՋՐԱՄԱՏԱԿԱՐԱՐՈՒՄ ԵՎ ԿՈՅՈՒՂԻ	Փուլ	Թերթ	Թերթեր
							Ա	ՋԿ-13	15
Նախագծող	Ա. Պողոսյան					ԿՈՅՈՒՂՈՒ ԴԻՏԱՀՈՐԻ ԻՐԱԿԱՆԱՑՄԱՆ ՍԽԵՄԱ	ՕՆ ԴԻԶԱՅՆ ՍՊԸ		

ՄԱՍՆԱԳԻՐ (1 հիդրանտի տեղադրման)

ՀՀ	Անվանումը	Չափման միավոր	Քանակ 1 հատ
1	Պոլիէթիլենային խողովակ ստորգետնյա տեղադրմամբ De 110 PN=1.0 ՄՊԱ	գծմ	-
2	Հրշեջ հիդրանտ մոնտաժումով Dn 100 PN=1.0 ՄՊԱ	հատ	1
3	Հրշեջ հիդրանտի տակդիր (Տակառիկ) մոնտաժումով	հատ	1
4	Պողպատե կցաշուրթ մոնտաժումով Dn 100 PN=1.6 ՄՊԱ	հատ	2
5	Խճի նախապատրաստական շերտ	Մ³	0.36
6	Պոլիէթիլենային ներդիր De 110 PN=1.0 ՄՊԱ	հատ	2
7	Պողպատե ազատ կցաշուրթ De 110 PN=1.6 ՄՊԱ	հատ	2
8	Սողնակային փական DN 100 PN16	հատ	1
9	Ապամոնտաժման կցորդիչ DN100 PN16	հատ	1
10	Խարիսխ - անկեր M12 L=200մմ	հատ	4
11	Ե/Բ հավաքովի օղակ КС15-6 (1500x1680x590)	Հատ / Մ³	1 / 0.27
12	Ե/Բ հավաքովի օղակ КС15-9 (1500x1680x890)	Հատ / Մ³	1 / 0.40
13	Ե/Բ հավաքովի ծածկ (1760x200) թուջե մտոցով - ամրան 45 կգ	Հատ / Մ³	1 / 0.41
14	Ե/Բ հավաքովի հիմք ПН15 (1680x100)	Հատ / Մ³	1 / 0.39
15	Դիտահորի աստիճանի ամրաններ Ø 10 A - I, L=480մմ	հատ	5
16	Դիտահորի աստիճանի պողպատե անկյունակներ L50x5, L=1520մմ	հատ	2
17	Հիդրանտի ճանապարհային թուջե կափարիչ 370x270x130 օվալաձև	հատ	1
18	Դիտահորի արտաքին մեկուսացում բիտումի մածիկով	Մ²	10

ՍՏՈՐԳԵՏՆՅԱ ՀՐՇԵՋ ՀԻԴՐԱՆՏԻ ՀՈՐԻ ԾԱԾԿԻ ՀԱՏԱԿԱԳԻԾ Մ1:20

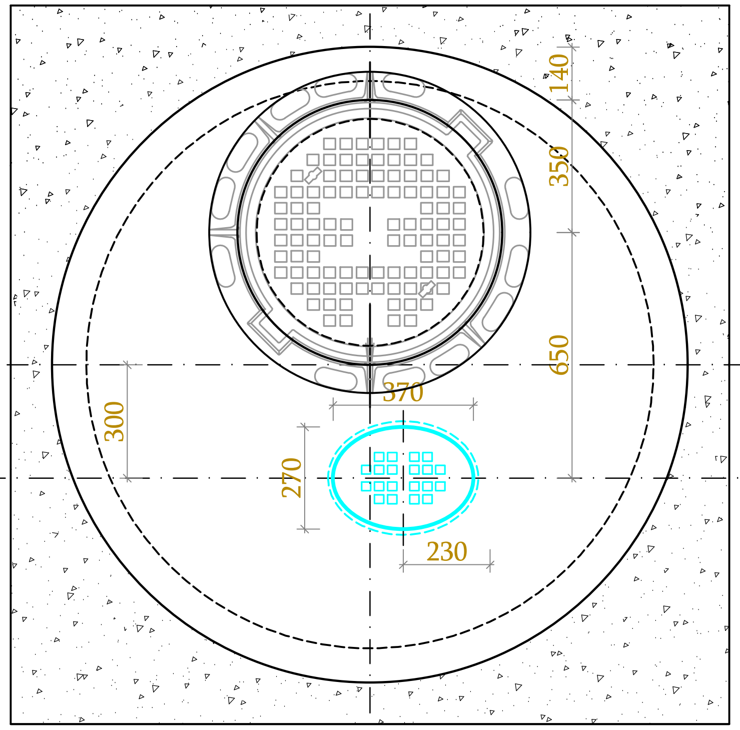

ԿՏՐՎԱԾՔ 2-2 Մ1:20

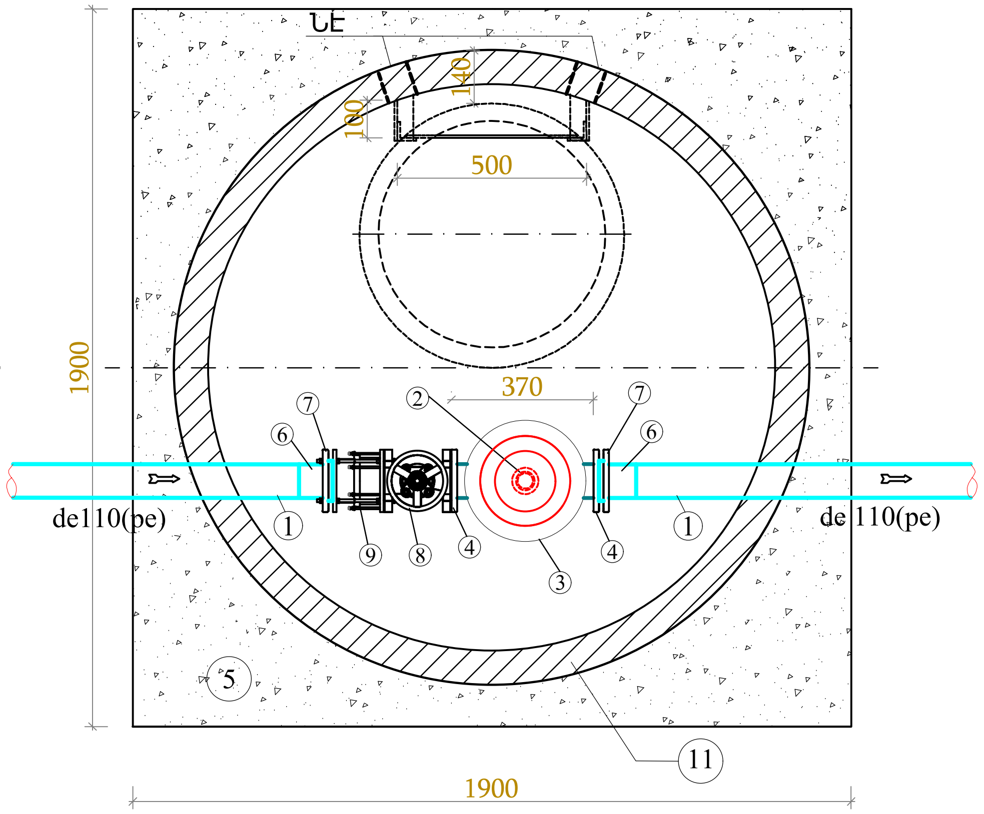

ԿՏՐՎԱԾՔ 1-1 Մ1:20

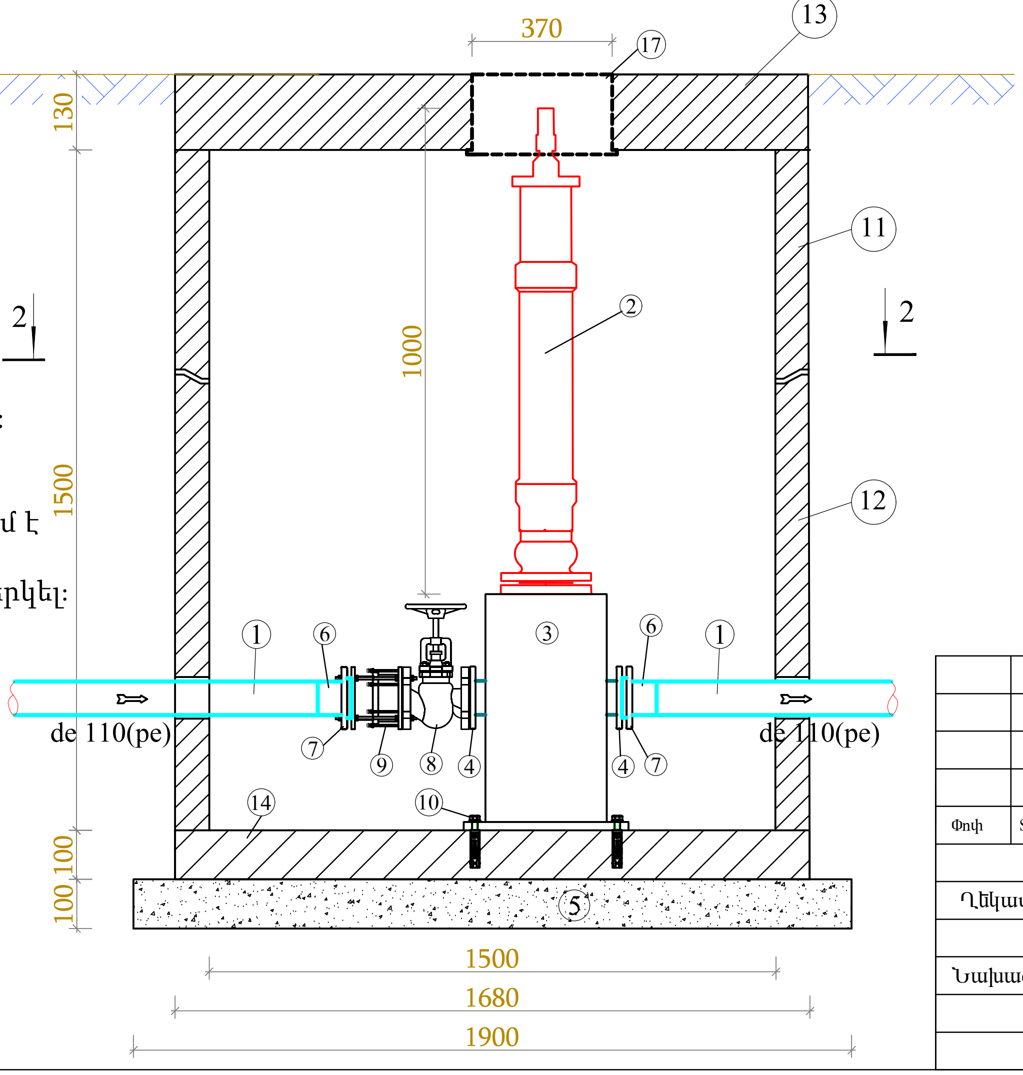

ԾԱՆՈԹՈՒԹՅՈՒՆ

1. Մետաղական ձևավոր մասերի միացման հանգույցների հեղյուսները և մանեկները իրականացնել միայն չժանգոտվող մետաղից:
2. Ստորգետնյա հիդրանտի հորի մտոցի ծածկը իրականացնել թուջից:
3. Հրշեջ հիդրանտի հորի համար օգտագործվում է B15 ամրության բետոն:
4. Մետաղական էլեմենտները երկտակ յուղաներկել:

ԴԻՏԱՀՈՐԻ ԱՍՏԻՃԱՆ

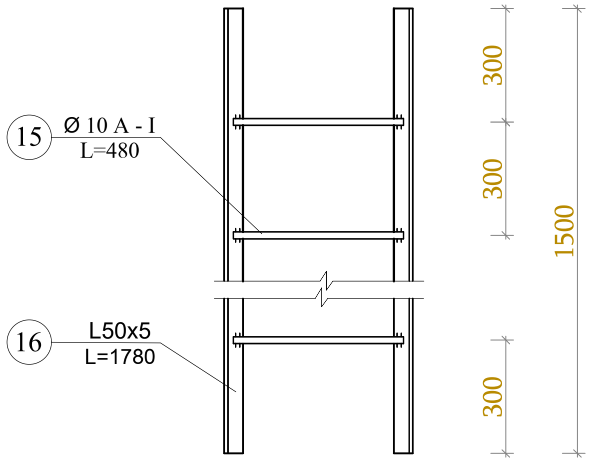

ՆԵՐԴԻՐ ԷԼԵՄԵՆՏ - ՆԷ

	Ներդիր էլեմենտ ME		հատ	Քաշը կգ
A	-80x4	L=100	2	0.5
B	-80x4	L=100	2	0.5
C	-80x4	L=50	2	0.25

ԱՍՏԻՃԱՆԻ ՀԱՆԳՈՒՅՑ Մ1:20

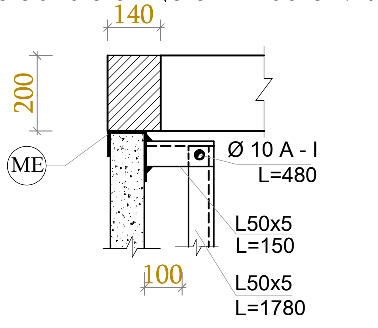

ՆԵՐԴԻՐ ԷԼԵՄԵՆՏ ME

ԿՏՐՎԱԾՔ Մ1:5

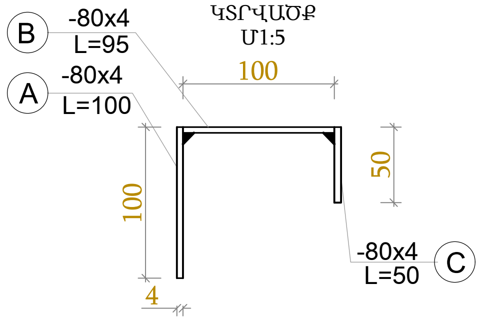

Փոփ	Տղմ.քան	Թերթ	Փաստ.թիվ	Ստորագ.	Թվակ.
Ղեկավար	Վ. Իսպիրյան				
Նախագծող	Ա. Պողոսյան				

ԵՔ-ԳՀԽԱՇՁԲ-25/10

ԵՐԵՎԱՆ ՔԱՂԱՔԻ ՔԱՆԱՔԵՌ-ԶԵՅԹՈՒՆ ՎԱՐՉԱԿԱՆ ՇՐՋԱՆԻ Հ. 150 ՄԱՆԿԱՊԱՐՏԵԶԻ ՀԻՄՆԱՆՈՐՈԳՄԱՆ ԵՎ ԲԱԿԻ ԲԱՐԵԿԱՐԳՈՒՄ

Ինժեներական մաս

Փուլ	Թերթ	Թերթեր
ԱՆ	ՋԿ-14	15

Հակահրդեհային հիդրանտի հոր ՀՀ-1 նյութերի մասնագիր

ՕՆ ԴԻԶԱՅՆ ՍՊԸ

ՋՐԱԳԾԻ ԵՎ ԿՈՅՈՒՂՈՒ ԱՐՏԱՔԻՆ ՏԵՂԱՄԱՍԻ ԱՇԽԱՏԱՆՔԱՅԻՆ ԾԱՎԱԼՆԵՐԻ ԱՄՓՈՓԱԳԻՐ

հ/հ	Աշխատանքների անվանումը	Չ./մ.	Քանակ
	Արտաքին Կոյուղի		
	Հողային աշխատանքներ		
1	Խրամուղու փորում մեխանիզմով IV դասի գրունտում կողլիցով	մ^3	60
2	Խրամուղու փորում մեխանիզմով IV դասի գրունտում բարձելով ինքնաթափին	մ^3	15
3	Բնահողի քանդում ձեռքով III դասի գրունտում	մ^3	6
4	Ավազե հիմնատակի կառուցում	մ^3	3
5	Խողովակի պաշտպանիչ շերտ ավազով	մ^3	12
6	Բնահողի հետլիցք մեխանիզմով	մ^3	60
7	Բնահողի հետլիցք ձեռքով	մ^3	6
8	Ավելորդ գրունտի տեղափոխում 10 կմ	մ^3 տ	15 27
	Խողովակների տեղադրում		
9	Կոյուղու պոլիէթիլենային գոֆրե SN8 խողովակների տեղադրում de150	գմ	3
10	Կոյուղու պոլիէթիլենային գոֆրե SN8 խողովակների տեղադրում de200	գմ	55
	Ե/բ հավաքովի դիտահորի տեղադրում		
1	Ե/բ հավաքովի դիտահորի տեղադրում	հատ	2
2	Հավաքովի ե/բ օղակներ КС 10-9	հատ	3
2	Հավաքովի ե/բ օղակներ КС 10-6	հատ	2
3	Հավաքովի ե/բ ծածկի սալ ПП - 10 Т տիպի թուջե մտոցով	հատ	2
4	Հավաքովի ե/բ հիմքի սալ ПН - 10	հատ	2
5	Խճի նախաշերտ 150մմ	մ^3	0,4
6	Առվակ B7.5 բետոնով	մ^3	0,5
7	Բետոնե նախաշերտ 100մմ	մ^3	0,2
8	Դիտահորի արտաքին հիդրոմեկուսացում բիտումի մածիկով	մ^2	9,4

հ/հ	Աշխատանքների անվանումը	Չ./մ.	Քանակ
	Արտաքին Ջրամատակարարում		
	Հողային աշխատանքներ		
1	Խրամուղու փորում մեխանիզմով IV դասի գրունտում կողլիցով	մ^3	4
2	Խրամուղու փորում մեխանիզմով IV դասի գրունտում բարձելով ինքնաթափին	մ^3	3
3	Բնահողի քանդում ձեռքով III դասի գրունտում	մ^3	1
4	Ավազե հիմնատակի կառուցում	մ^3	1
5	Խողովակի պաշտպանիչ շերտ ավազով	մ^3	2
6	Բնահողի հետլիցք մեխանիզմով	մ^3	4
7	Բնահողի հետլիցք ձեռքով	մ^3	1
8	Ավելորդ գրունտի տեղափոխում 10 կմ	մ^3 տ	3 5,4
	Խողովակների տեղադրում		
1	Պոլիէթիլենային խողովակների տեղադրում de50 PN 10	գմ	10
2	Պոլիէթիլենային խողովակների փորձարկում de50	գմ	10
3	Պողպատե խողովակի տեղադրում dn57	գմ	1
4	Պողպատե կցաշուրթ D=40մմ	հատ	1
5	Պողպատե ազատ կցաշուրթ D=50մմ	հատ	1
6	Պոլիէթիլենե միջադիր de50	հատ	1
7	Մետաղական սողնակ D=40 мм 1МПа	հատ	1
8	Ռետինե միջադիր D=50	հատ	2
9	Պոլիէթիլեն կցորդիչ (էգ) de5x2``	հատ	1
10	Պոլիպրոպիլենային կցորդիչ (որձ) de5x2``	հատ	1
11	Պոլիէթիլեն արտուղղում de50 90^0	հատ	1

Փոփ	Տղմ.քան	Թերթ	Փաստ.թիվ	Ստորագ.	Թվակ.
Ղեկավար	Վ. Իսպիրյան				
Նախագծող	Ա. Պողոսյան				

ԵՔ-ԳՀԽԱՇՋԲ-25/10

ԵՐԵՎԱՆ ՔԱՂԱՔԻ ՔԱՆԱՔԵՌ-ԶԵՅԹՈՒՆ ՎԱՐՉԱԿԱՆ ՇՐՋԱՆԻ Հ. 150 ՄԱՆԿԱՊԱՐՏԵԶԻ ՀԻՄՆԱՆՈՐՈԳՄԱՆ ԵՎ ԲԱԿԻ ԲԱՐԵԿԱՐԳՈՒՄ

ՋՐԱՄԱՏԱԿԱՐԱՐՈՒՄ ԵՎ ԿՈՅՈՒՂԻ

Փուլ	Թերթ	Թերթեր
Ա	ՋԿ-15	15

ՋՐԱԳԾԻ ԵՎ ԿՈՅՈՒՂՈՒ ԱՐՏԱՔԻՆ ՏԵՂԱՄԱՍԻ ԱՇԽԱՏԱՆՔԱՅԻՆ ԾԱՎԱԼՆԵՐԻ ԱՄՓՈՓԱԳԻՐ

ՕՆ ԴԻԶԱՅՆ ՍՊԸ

DESIGN